Przedsiębiorstwo Wodociągów i Kanalizacji
Dolina Bobru sp. z o.o.
59-700 Bolesławiec, ul. Łasicka 17
Sekretariat Tel.: (75) 734 10 10, Fax.: (75) 640 19 11
www.pwik.dolinabobru.eu sekretariat@pwik.dolinabobru.eu

Nazwa elementu projektu budowlanego	**PROJEKT ZAGOSPODAROWANIA TERENU**
Nazwa zamierzenia budowlanego	**Budowa sieci wodociągowej tranzytowej z Płoszczyny do Czernicy**
Adres obiektu budowlanego	**Płoszczyna i Czernica**
Kategoria obiektu budowlanego	**XXVI** – sieci (elektroenergetyczne, telekomunikacyjne, gazowe, ciepłownicze, wodociągowe, kanalizacyjne oraz rurociągi przesyłowe)
Jednostka ewidencyjna, nazwa i numer obrębu ewidencyjnego oraz numery działek ewidencyjnych, na których obiekt jest usytuowany	jednostka ew.: **020606_2** obręb: **0001 Czernica-1,** nr działek: **477** obręb: **0006 Płoszczyna-6** nr działek: **172/1, 206/3, 206/29, 206/27, 206/25, 206/23, 206/21, 206/19, 206/4**
Inwestor	**Przedsiębiorstwo Wodociągów i Kanalizacji Dolina Bobru Sp. z o.o.** ul. Łasicka 17 59-700 Bolesławiec

AUTORZY	UPRAWNIENIA	DATA	PODPIS
mgr inż. Janusz Wowczuk PROJEKTANT branża sanitarna	upr. bud. nr 242/99/DUW do projektowania bez ograniczeń w specjalności instalacyjnej	26.01.2026	
mgr inż. Grzegorz Kozłowski SPRAWDZAJĄCY branża sanitarna	upr. bud. nr 47/05/ZG do projektowania bez ograniczeń w specjalności instalacyjnej	26.01.2026	

Bolesławiec, 26.01.2026 r.

OŚWIADCZENIE

na podstawie art. 34 ust. 3d pkt 3 ustawy z dnia 7 lipca 1994r. – Prawo budowlane (tekst jednolity Dz.U. 2025 poz. 418)

OŚWIADCZAM,

że projekt zagospodarowania terenu:

Budowa sieci wodociągowej tranzytowej z Płoszczyny do Czernicy

Gmina Jeżów Sudecki

Obszar we właściwości Starosty Karkonoskiego

nr działek: 477

obręb: 0001 Czernica

nr działek: 172/1, 206/3, 206/29, 206/27, 206/25, 206/23, 206/21, 206/19, 206/4

obręb: 0006 Płoszczyna

Kategoria obiektu: XXVI

został sporządzony zgodnie z obowiązującymi przepisami oraz zasadami wiedzy technicznej.

W oparciu o art. 34 ust 3b ustawy z dnia 7 lipca 1994r. – Prawo budowlane (tekst jednolity Dz.U. 2025 poz. 418) *„Przepisów ust. 3 pkt. 2 i 3 nie stosuje się do projektu budowy lub przebudowy urządzeń budowlanych oraz sieci uzbrojenia terenu jeżeli całość problematyki może być przedstawiona w projekcie zagospodarowania działki lub terenu”* nie sporządzono projektu technicznego.

…….
Sprawdzający: **mgr inż. Grzegorz Kozłowski**
Nr upr.: 47/05/ZG
spec. instalacyjna bez ograniczeń

…….
Projektant: **mgr inż. Janusz Wowczuk**
Nr upr.: 242/99/DUW
spec. instalacyjna bez ograniczeń

SPIS TREŚCI

Oświadczenie projektanta i sprawdzającego	str. 2
I. Część opisowa	str. 3
1. Określenie zakresu zamierzenia budowlanego	str. 3
2. Określenie istniejącego stanu zagospodarowania działki lub terenu, w tym informację o obiektach budowlanych przeznaczonych do rozbiórki	str. 4
3. Projektowane zagospodarowanie działki lub terenu	str. 4
4. Zestawienie długości	str. 7
5. Informacje i dane	str. 7
5.1. Rodzaj ograniczeń i zakazów w zabudowie i zagospodarowaniu terenu wynikające z aktów prawa miejscowego lub decyzji o warunkach zabudowy i zagospodarowania terenu, jeżeli są wymagane	str. 7
5.2. Wpis do rejestru zabytków lub gminnej ewidencji zabytków lub czy zamierzenie budowlane lokalizowane jest na obszarze objętym ochroną konserwatorską	str. 8
5.3. Wpływ eksploatacji górniczej na teren zamierzenia budowlanego	str. 8
5.4. Charakter, cechy istniejące i przewidywane zagrożeń dla środowiska oraz higieny i zdrowia użytkowników projektowanych obiektów budowlanych	str. 8
6. Dane dotyczące warunków ochrony przeciwpożarowej	str. 9
7. Inne niezbędne dane wynikające ze specyfikacji, charakteru i stopnia skomplikowania obiektu budowlanego lub robót budowlanych	str. 10
8. Warunki geotechniczne i sposób posadowienia obiektu budowlanego	str. 10
9. Obszar oddziaływania obiektu	str. 11
II. Część rysunkowa	str. 13
Rys.1 Lokalizacja inwestycji	str. 14
Rys. 2.1 Projekt zagospodarowania terenu – arkusz 1	str. 15
Rys. 2.2 Projekt zagospodarowania terenu – arkusz 2	str. 16
Rys. 2.3 Projekt zagospodarowania terenu – arkusz 3	str. 17
Rys. 2.4 Projekt zagospodarowania terenu – arkusz 4	str. 18
Rys. 2.5 Projekt zagospodarowania terenu – arkusz 5	str. 19
Rys.3 Profil sieci wodociągowej	str. 20
Rys.4 Projektowana komora pomiarowa – rzut i przekrój	str. 21
III. Opinie, uzgodnienia, pozwolenia I inne dokumenty	str. 22

CZĘŚĆ OPISOWA

Niniejsze opracowanie stanowi projekt budowlany dla inwestycji pn. „Budowa sieci wodociągowej tranzytowej z Płoszczyny do Czernicy" projektowanej na terenach, dla których właściwym organem administracji państwowej do wydania pozwolenia na budowę jest Starosta Karkonoski.

1. OKREŚLENIE PRZEDMIOTU ZAMIERZENIA BUDOWLANEGO

Przedmiotem niniejszego opracowania jest projekt budowlany budowy sieci wodociągowej z rur PE125x11,4mm (PE100, SDR11, PN16) w miejscowości Płoszczyna (dz. nr 172/1, 206/3, 206/29, 206/27, 206/25, 206/23, 206/21, 206/19, 206/4 – obręb 0006 Płoszczyna) oraz w miejscowości Czernica (dz. nr 477 – obręb 0001 Czernica).

ZAKRES ROBÓT PRZY WYKONYWANIU SIECI WODOCIĄGOWEJ:

- ułożenie sieci wodociągowej z rur PE125x11,4mm (PE100, SDR11, PN16 o długości 1825 m metodą wykopu otwartego oraz przewiertu sterowanego w działkach nr 172/1, 206/3, 206/29, 206/27, 206/25, 206/23, 206/21, 206/19, 206/4 w miejscowości Płoszczyna oraz dz. nr 477 w miejscowości Czernica z oznakowaniem rurociągu taśmą znacznikową z wkładką metalizowaną;
- wykonanie wpięcia projektowanej sieci wodociągowej z rur PE125mm (PE100, SDR11, PN16) do istniejącej sieci wodociągowej z rur PE110 w Płoszczynie oraz (oznaczono w projekcie jako W1) wraz z zabudową 3 zasuw odcinających DN100,
- wykonanie wpięcia projektowanej sieci wodociągowej z rur PE125mm (PE100, SDR11, PN16) do istniejącej sieci wodociągowej z rur PE110 w Czernicy, (oznaczono w projekcie jako W2) wraz z zabudową 3 zasuw odcinających DN100.
- zabudowa komory pomiarowej DN 1500 z wodomierzem DN100, kompensacją i 2 zasuwami odcinającymi DN100,
- zabudowa studzienki napowietrzająco-odpowietrzającej PN16 z zaworami automatyczno-kinetycznymi DN50, 2 stopniowymi, do zabudowy podziemnej w najwyżej położonym punkcie sieci,
- oznakowanie uzbrojenia sieci wodociągowej tabliczkami informacyjnymi umieszczonymi na stałych elementach budowalnych, słupach stalowych, zabetonowanych w sieci, zabetonowanych w ziemi lub słupach betonowych,
- odtworzenie nawierzchni zgodnie z wytycznymi zarządców dróg i terenów zielonych,

- wykonanie prób szczelności, dezynfekcji oraz płukania sieci wodociągowej,
- wykonanie inwentaryzacji powykonawczej.

Roboty ziemne z odtworzeniem nawierzchni utwardzonych w całym zakresie projektu po stronie wykonawcy.

Uporządkowanie terenu, zgodnie z załącznikami do projektu zawierającymi uzgodnienia z właścicielami działek po stronie wykonawcy.

LOKALIZACJA INWESTYCJI

Inwestycja w części objętej niniejszym projektem budowlanym zlokalizowana jest na terenie miejscowości Płoszczyna i Czernica:

- obręb 0006 Płoszczyna: dz. nr **172/1, 206/3, 206/29, 206/27, 206/25, 206/23, 206/21, 206/19, 206/4**
- obręb 0001 Czernica: dz. nr **477.**

2. OKREŚLENIE ISTNIEJĄCEGO STANU ZAGOSPODAROWANIA DZIAŁKI LUB TERENU, W TYM INFORMACJĘ O OBIEKTACH BUDOWLANYCH PRZEZNACZONYCH DO ROZBIÓRKI

Teren objęty opracowaniem znajduje się na działkach nr: 172/1, 206/3, 206/29, 206/27, 206/25, 206/23, 206/21, 206/19, 206/4 (obręb 0006 Płoszczyna) oraz dz. nr 477 (obręb 0002 Czernica). Obecnie teren w zakresie projektu jest uzbrojony w sieć wodociągową, kable energetyczne i telekomunikacyjne oraz słupy oświetleniowe. Nie wyklucza się istniejącego uzbrojenia nie oznakowanego na mapach lub uzbrojenia odbiegającego od rzeczywistej lokalizacji.

Trasa sieci wodociągowej położona jest w przeważającej mierze w poboczu dróg gminnych i częściowo w asfalcie.

3. PROJEKTOWANE ZAGOSPODAROWANIE TERENU

SIEĆ WODOCIĄGOWA

Zadaniem projektowanej sieci wodociągowej będzie połączenie dwóch niezależnych systemów wodociągowych w jeden zintegrowany system. Ułożenie sieci będzie odbywać się metodą przewiertu sterowanego oraz metodą wykopu otwartego.

Głębokość ułożenia sieci wodociągowej wynosić będzie około 1,5 m. Przebieg projektowanej sieci wodociągowej uzależniono od istniejącego i projektowanego

uzbrojenia podziemnego. Długość budowanego odcinaka sieci wodociągowej z rur PE125x11,4mm (PE100 RC, SDR11, PN16) wynosi 1825 m.

Wpięcia do istniejących sieci wodociągowych należy wykonać w wykopie otwartym punktowym. W węzłach, w miejscach oznaczonych na planie zagospodarowania terenu zabudować zasuwy odcinające.

Zabezpieczenie przewodu przed przemieszczaniem się w poziomie i w pionie na skutek ciśnienia wody należy realizować poprzez zastosowanie prefabrykowanych bloków oporowych. Bloki oporowe umieszczać na końcówkach sieci, pod zasuwami, a także na zmianach kierunku w przypadku zastosowania kształtek. Bloki oporowe powinny mieć izolację od strony przewodu. Ściany oporowe powinny przylegać do nienaruszonego gruntu i zapewniać stateczność bloku. Rury PE w miejscach styku z blokiem oporowym należy zabezpieczyć folią polietylenową (oddzielenie rury od betonu).

W węzłach stosować armaturę zgodnie z poniższą specyfikacją. Do zasuw stosować obudowy teleskopowe. Pod zasuwą ułożyć bloczek betonowy. Nad zasuwą z obudową teleskopową na powierzchni terenu zamontować skrzynkę uliczną teleskopową „dużą" pomalowaną abizolem. Pod skrzynką ułożyć żelbetowy krążek osadczy o wymiarach Dz=480 mm, Dw=180 mm, H=100 mm lub cztery cegły klinkierowe. Na poziomie terenu skrzynkę umocnić betonem lub brukiem granitowym ze spoinami betonowymi.

Nowy odcinek poddać próbie szczelności, dezynfekcji, płukaniu sieci wodociągowej oraz zlecić wykonanie inwentaryzacji ułożonych odcinków rur. Uzbrojenia na nowej sieci wodociągowej oznakować tabliczkami informacyjnymi umieszczonymi na ścianie budynku lub innych trwałych elementach budowlanych zgodnie z obowiązującymi w tym zakresie wymaganiami. Wodociąg oznakować taśmą z tworzywa sztucznego ułożona 30cm ponad rurą na odcinkach wykonywanych metodą wykopu otwartego.

W miejscach występowania istniejącego uzbrojenia podziemnego roboty ziemne i montażowe należy prowadzić ze szczególną ostrożnością i w porozumieniu z właścicielami lub użytkownikami tych sieci.

Inwestor uzyskał zgodę właścicieli wszystkich działek na trasie inwestycji na wykonanie prac budowlanych związanych z budową projektowanej sieci.

Trasę projektowanego wodociągu pokazano na projekcie zagospodarowania terenu.

Wykonawca zobowiązany jest we wszystkich miejscach skrzyżowań istniejącego uzbrojenia z projektowaną siecią, do wykonania przekopów kontrolnych, potwierdzających stan przyjęty w projekcie, na podstawie map sytuacyjno - wysokościowych.

Specyfikacja techniczna zasuw:

— zabudowa krótka, F4; DN40-800;

— testy : próba szczelności wodą wg PN-EN 1074-1 i 2/PN-EN 12266 oraz próba momentu obrotowego zamykania; obie próby dla wszystkich produkowanych zasuw;

— korpus i pokrywa: z żeliwa sferoidalnego (GGG-50), z powłoką ochronną z farb epoksydowych wg wymogów GSK-RAL, o min. grubości 250 µm;

— wymagane jest wykazanie oznakowania zasuw iż zostały one wykonane w reżimie utrzymania jakości przewidzianym wymogami norm RAL-GZ 662, przez przedłożenie aktualnych certyfikatów produktowych np. GSK-RAL;

— wymagane jest przedstawienie podpisanych przez instytucję wystawiającą certyfikat lub jej uznanego partnera wszystkich wyników badań przewidzianych wymogami norm RAL-GZ 662 z ostatniego roku potwierdzające utrzymanie jakości procesu produkcji, zarówno w przypadku przedstawienia certyfikatu wystawionego przez instytut RAL GSK, jak i równoważnego.

— odlew korpusu z oznakowaniem określającym: producenta, średnicę DN, ciśnienie nominalne i materiał korpusu;

— śruby pokrywy wykonane ze stali nierdzewnej, całkowicie schowane w gniazdach i zabezpieczone masą plastyczną na gorąco;

— uszczelka połączenia pokrywy i korpusu: z gumy EPDM, zagłębiona w rowku w pokrywie;

— trzpień zasuwy wykonany ze stali nierdzewnej z gwintem walcowanym na zimno, z ogranicznikiem posuwu klina;

— trzpień odizolowany, na całej długości, od kontaktu z żeliwem pokrywy;

— uszczelnienie trzpienia 3-sekcyjne: uszczelka wargowa z gumy EPDM stanowiąca główne uszczelnienie zasuwy, min. 4 o-ringi doszczelniające w sekcji suchej oraz pierścień zgarniający z gumy NBR;

— przelot zasuwy: pełen, równy średnicy nominalnej i bez zawężeń;

— klin wykonany z żeliwa sferoidalnego (GGG-50), nawulkanizowany zewnętrznie i wewnętrznie, powłoką z gumy EPDM o min. grubości 1,5 mm;

— prowadnice klina wewnętrznie wzmocnione wkładką z odpornego na ścieranie tworzywa sztucznego zawulkanizowane, współpracujące z rowkami w korpusie;

— nakrętka klina wykonana z mosiądzu, na stałe połączona z klinem,

— przelot przez komorę klina cylindryczny na całej długości i nie zawężony na końcu.

Specyfikacja techniczna komory pomiarowej:

Na działce nr 206/19 na trasie projektowanego tranzytu zamontować komorę pomiarową. Komorę pomiarową wykonać zgodnie z rysunkiem nr 4. Zastosować studnię z kręgów betonowych DN1500mm z pokrywą nastudzienną, pierścieniem odciążającym i włazem żeliwnym typu ciężkiego DN600mm klasy D400. Dopuszcza się montaż komory tworzywowej o tej samej średnicy. W komorze zamontować wodomierz Itron Woltex WE DN100 z zasuwami odcinającymi DN100 i kompensacją. Należy zastosować armaturę firmy AVK lub Hawle. Pod zasuwami oraz zaworem zwrotnym należy zamontować bloki podporowe betonowe. W wewnątrz komory umiejscowić drabinę złazową stalową oraz wentylację w postaci rury wywiewnej PCV o średnicy 110mm.

4. ZESTAWIENIE DŁUGOŚCI PROJEKTOWANYCH SIECI

W ramach zadania inwestycyjnego projektuje się wykonanie sieci wodociągowej wzdłuż działek drogowych:

- długość sieci wodociągowej – PE 125 x 11,4 mm; L = 1825 m;

5. INFORMACJE I DANE

5.1. RODZAJ OGRANICZEŃ I ZAKAZÓW W ZABUDOWIE I ZAGOSPODAROWANIU TERENU WYNIKAJĄCE Z AKTÓW PRAWA MIEJSCOWEGO LUB DECYZJI O WARUNKACH ZABUDOWY I ZAGOSPODAROWANIA TERENU, JEŻELI SĄ WYMAGANE

Przedmiotowa inwestycja jest zgodna z Uchwałą nr XXXV/208/2005 Rady Gminy Jeżów Sudecki z dnia 28 grudnia 2005 r. w sprawie uchwalenia miejscowego planu

zagospodarowania przestrzennego gminy Jeżów Sudecki w granicach administracyjnych w zakresie §21 i §25:

- w którym ustalono podstawowe przeznaczenie terenów oznaczonych symbolem KD04 D1/2 – tereny drogi gminnej. Działka nr 477 (obręb 0001 Czernica) należy do tych terenów.

- w którym ustalono podstawowe przeznaczenie terenów oznaczonych symbolem KD02 D1/2 – tereny drogi gminnej. Działki nr 172/1, 206/3, 206/29, 206/27, 206/25, 206/23, 206/21, 206/19 i 206/4 (obręb 0006 Płoszczyna) należą do tych terenów.

5.2. WPIS DO REJESTRU ZABYTKÓW LUB GMINNEJ EWIDENCJI ZABYTKÓW LUB CZY ZAMIERZENIE BUDOWLANE LOKALIZOWANE JEST NA OBSZARZE OBJĘTYM OCHRONĄ KONSERWATORSKĄ

Nie dotyczy. Inwestycja zlokalizowana jest poza obszarem objętym ochroną konserwatorską.

5.3. WPŁYW EKSPLOATACJI GÓRNICZEJ NA TEREN ZAMIERZENIA BUDOWLANEGO

Inwestycja nie znajduje się na obszarze górniczym.

5.4. CHARAKTER, CECHY ISTNIEJĄCE I PRZEWIDYWANE ZAGROŻEŃ DLA ŚRODOWISKA ORAZ HIGIENY I ZDROWIA UŻYTKOWNIKÓW PROJEKTOWANYCH OBIEKTÓW BUDOWLANYCH

Oddziaływanie przedsięwzięcia na środowisko

Zgodnie z art. 71 punkt 2 ustawy z dnia 3 października 2008 roku o udostępnianiu informacji o środowisku i jego ochronie, udziale społeczeństwa w ochronie środowiska oraz o ocenach oddziaływania na środowisko (tekst jednolity: Dz.U. 2023 poz. 1094) uzyskanie decyzji o środowiskowych uwarunkowaniach jest wymagane dla planowanych przedsięwzięć mogących zawsze lub potencjalnie znacząco oddziaływać na środowisko. Sposób kwalifikacji zamierzeń budowlanych lub innych ingerencji w środowisko polegających na przekształceniu lub zmianie sposobu wykorzystania terenu określa rozporządzenie Rady Ministrów z dnia 10 września 2019r. w sprawie przedsięwzięć mogących znacząco oddziaływać na środowisko

(Dz.U. 2023 poz. 1724). Zgodnie z ww. Rozporządzeniem do przedsięwzięć mogących potencjalnie znacząco oddziaływać na środowisko zalicza się rurociągi wodociągowe magistralne do przesyłania wody oraz przewody wodociągowe magistralne doprowadzające wodę od stacji uzdatniania wody do przewodów wodociągowych rozdzielczych.

W związku z powyższym inwestor uzyskał w dniu 19.01.2025r. od Wójta Gminy Jeżów Sudecki decyzję stwierdzającą brak potrzeby przeprowadzania oceny oddziaływania na środowisko.

Ochrona środowiska w trakcie robót

Odpady komunalne z ternu budowy powinny być zbierane do pojemników i wywożone na składowisko odpadów komunalnych, a odpady stałe inne do szczelnych pojemników, a następnie wywożone do utylizacji przez wyspecjalizowane firmy.

Ścieki socjalno-bytowe gromadzone będą w szczelnych zbiornikach bezodpływowych (kabinach lub kontenerach toaletowych), po czym wywożone będą na oczyszczalnie ścieków. Ścieki technologiczne pochodzące z płukania sieci i prób ciśnieniowych będą wywożone wozem asenizacyjnym również na oczyszczalnie ścieków.

Przed przystąpieniem do wykonywania wykopów na terenach zielonych należy zdjąć humus (warstwa ok. 20-30cm) i odłożyć go tak by nie zmieszał się z pozostałym gruntem z wykopów. Humus powinien być zdjęty nie tylko nad wykopem, ale także z pasa, na którym składowany będzie urobek. Po zasypaniu wykopów humus należy rozścielić na powierzchni terenu.

Nadmiar ziemi z wykopu należy złożyć w miejscu wskazanym prze Inwestora.

6. WARUNKI OCHRONY PRZECIWPOŻAROWEJ

Projektowany odcinek sieci wodociągowej w miejscowości Płoszczyna-Czernica zgodnie z rozporządzeniem Ministra Spraw Wewnętrznych i Administracji z dnia 5 sierpnia 2023 r. *sprawie uzgadniania projektu zagospodarowania działki lub terenu, projektu architektoniczno-budowlanego, projektu technicznego oraz projektu urządzenia przeciwpożarowego pod względem zgodności z wymaganiami ochrony przeciwpożarowej*

(Dz.U. 2023, poz. 1563) nie wymaga uzgodnienia pod względem ochrony przeciwpożarowej – projektowana sieć wodociągowa nie będzie pełniła funkcji wodociągu przeciwpożarowego.

7. CHARAKTERU I STOPNIA SKOMPLIKOWANIA OBIEKTU BUDOWLANEGO LUB ROBÓT BUDOWLANYCH

Całość robót wykonać zgodnie z warunkami wykonania i odbioru robót budowlano-montażowych, obowiązującymi normami, Prawem Budowlanym, przepisami BHP i dokonanymi uzgodnieniami.

Przed zasypaniem wykopów, po uzyskaniu pozytywnego wyniku prób ciśnienia wykonawca zleci uprawnionej jednostce geodezyjnej wykonanie inwentaryzacji ułożonych rur i uzbrojenia.

Po zasypaniu wykopów należy przywrócić do stanu pierwotnego zarówno teren działań związanych z prowadzonymi pracami jak i nawierzchnie dróg i chodników. Należyte odtworzenie nawierzchni terenu należy potwierdzić podpisanymi protokołami.

Przy wykonywaniu robót budowlanych należy uwzględnić wymogi normy PN- EN 805:2002 dotyczącej zaopatrzenia w wodę – wymagania dotyczące systemów zewnętrznych i ich części składowych oraz stosować materiały zgodnie z art. 10 i 10a Ustawy z dnia 7 lipca 1994 r. – Prawo Budowlane.

Po stronie Wykonawcy leży wystąpienie z wnioskiem o zajęcie pasa drogowego.

8. WARUNKI GEOTECHNICZNE I SPOSÓB POSADOWIENIA OBIEKTU BUDOWLANEGO

Zgodnie z art. 6 ust. 2 Rozporządzenia Ministra Transportu, Budownictwa i Gospodarki Morskiej z dnia 25 kwietnia 2012r. *w sprawie ustalenia geotechnicznych warunków posadowienia obiektów budowlanych, projektowaną sieć wodociągową zaliczono do pierwszej kategorii geotechnicznej* (art. 4 ust. 3 w/w rozporządzenia) obejmującej posadowienie niewielkich obiektów budowlanych, których budowa nie wymaga zastosowania specjalistycznych metod wykonawstwa robót ziemnych, w prostych warunkach gruntowych, w których możliwe jest zapewnienie minimalnych wymagań na podstawie doświadczeń i jakościowych badań geotechnicznych (ograniczając zakres

badań do wierceń i sondowań oraz określenia gruntu na podstawie analizy makroskopowej – art. 6 ust. 2 w/w rozporządzenia).

Stabilność układu „rura - grunt" można osiągnąć przez dobór podłoża i mas ziemnych wypełniających wykop przy uwzględnieniu obciążenia (ciężar zasypki + obciążenie naziomu) i ograniczonego ugięcia rury. W projekcie przyjęto układanie rur na podsypce piaskowej grubości 10cm, bez zagęszczenia, wyprofilowanej na kąt 90° i wyrównanej zgodnie z projektowanym spadkiem rurociągu. Następnie wykonać obsypkę gruntem sypkim o maksymalnej wielkości ziaren nieprzekraczającej 10% nominalnej średnicy rury. Grunt w wykopie zagęścić warstwami o grubości 0,1 - 0,3m do wysokości minimum 0,3m (po zagęszczeniu) powyżej wierzchu rury, według następujących wartość „Proctora": a) pod drogami obsypka i zasypka powinna być zagęszczona do 90% zmodyfikowanej wartości Proctora (celem uniknięcia osiadania gruntu); b) pod terenami, gdzie nie występują obciążenia od ruchu kołowego, zagęszczenie obsypki powinno wynosić 85% zmodyfikowanej wartości „Proctora".

Zasypkę wykopu (po obsypce) można wykonać gruntem rodzimym lub dostarczonym z zewnątrz wg PN-EN 1997-1:2008. Grunt stosowany do zasypki nie może zawierać materiałów mogących uszkodzić przewód, gruntów zbrylonych, gruzu, śmieci. W obrębie pasa drogowego wykonać badania stopnia zagęszczenia gruntu.

9. OBSZAR ODDZIAŁYWANIA OBIEKTU

Obszar oddziaływania obiektu ustalono w oparciu o ustawę z dnia 7 lipca 1994r. *Prawo Budowlane* (tekst jednolity: Dz.U. 2023 poz. 1186 z późniejszymi zmianami), Rozporządzenie Ministra Infrastruktury z dnia 12 kwietnia 2002r. *w sprawie warunków technicznych, jakim powinny odpowiadać budynki i ich usytuowanie* (tekst jednolity: Dz.U. 2022 poz. 1225), warunki techniczne opracowane przez CORBI INSTAL Warunków Technicznych Wykonania i Odbioru Sieci Wodociągowych – zeszyt 3.

Obszar oddziaływania projektowanej sieci wodociągowej zamyka się w granicach działek objętych opracowaniem. Przewidywana do realizacji inwestycja jest zgodna z obowiązującym Miejscowym Planem Zagospodarowania Terenu i nie wprowadza ograniczeń w zagospodarowaniu działek sąsiednich oraz nie narusza interesu osób trzecich.

Po stronie Wykonawcy leży uzyskanie zezwolenie na zajęcie pasa drogowego oraz dokumentów wymaganych przez prawo, w szczególności projektu organizacji ruchu zastępczego, jeśli jest wymagany oraz uzyskania opinii organów zarządzających ruchem.

OPIS TECHNICZNY BEZWZGLĘDNIE KONSULTOWAĆ Z RYSUNKAMI

Projektant:

mgr inż. Janusz Wowczuk

CZĘŚĆ RYSUNKOWA

Niniejsze opracowanie stanowi projekt budowlany dla inwestycji pn. „Budowa sieci wodociągowej tranzytowej z Płoszczyny do Czernicy" projektowanej na terenach, dla których właściwym organem administracji państwowej do wydania pozwolenia na budowę jest Starosta Karkonoski.

Rys. 1	Lokalizacja inwestycji.....	str.14
Rys. 2.1	Projekt zagospodarowania terenu – arkusz 1.....	str.15
Rys. 2.2	Projekt zagospodarowania terenu – arkusz 2.....	str.16
Rys. 2.2	Projekt zagospodarowania terenu – arkusz 3.....	str.15
Rys. 2.3	Projekt zagospodarowania terenu – arkusz 4.....	str.16
Rys. 2.4	Projekt zagospodarowania terenu – arkusz 5.....	str.15
Rys. 3	Profil sieci wodociągowej.....	str.17
Rys. 4	Projektowana komora pomiarowa – rzut i przekrój.....	str. 18

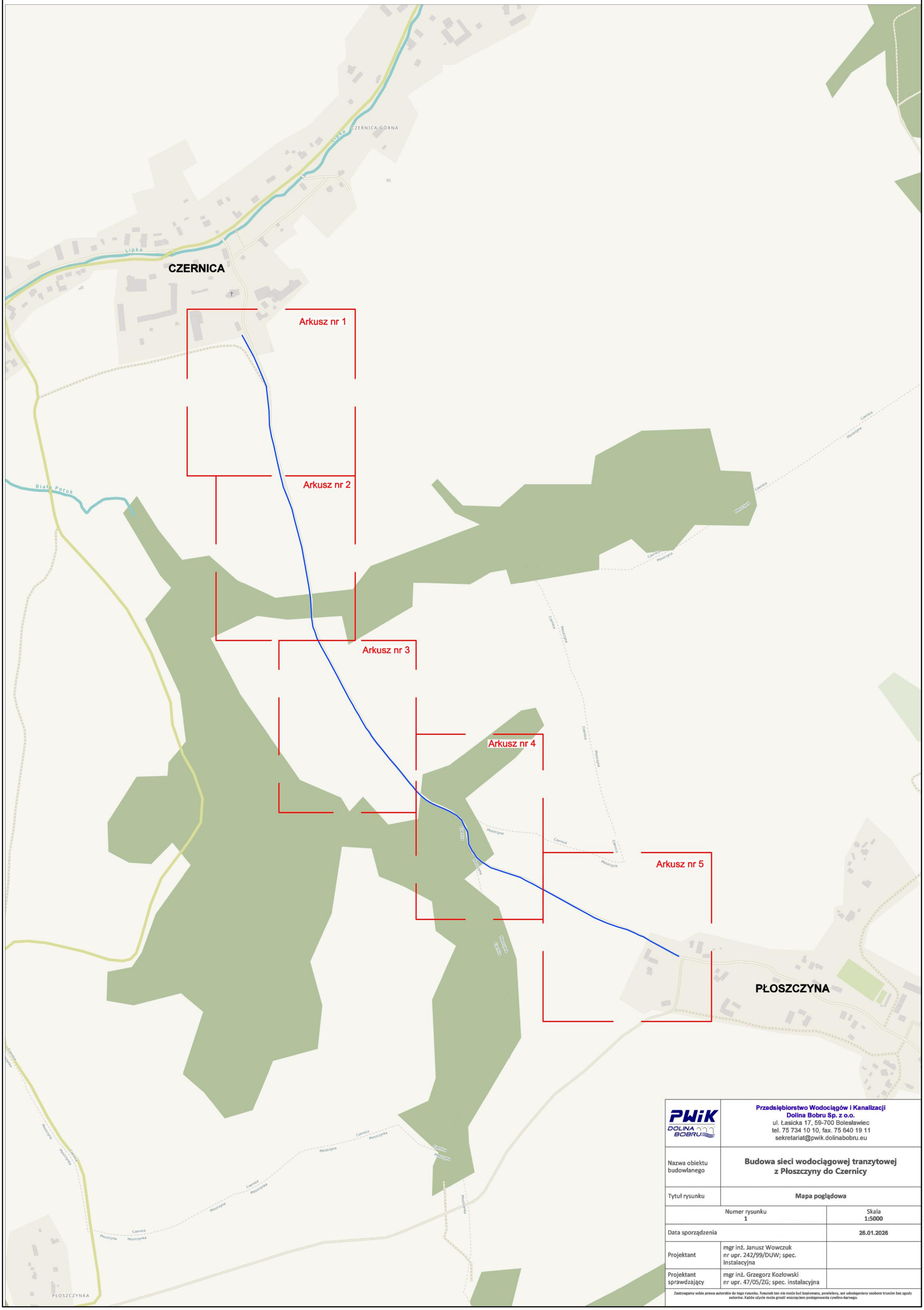

PWiK DOLINA BOBRU	**Przedsiębiorstwo Wodociągów i Kanalizacji Dolina Bobru Sp. z o.o.** ul. Łasicka 17, 59-700 Bolesławiec tel. 75 734 10 10, fax. 75 640 19 11 sekretariat@pwik.dolinabobru.eu	
Nazwa obiektu budowlanego	**Budowa sieci wodociągowej tranzytowej z Płoszczyny do Czernicy**	
Tytuł rysunku	**Mapa poglądowa**	
Numer rysunku **1**		Skala **1:5000**
Data sporządzenia		**26.01.2026**
Projektant	mgr inż. Janusz Wowczuk nr upr. 242/99/DUW; spec. instalacyjna	
Projektant sprawdzający	mgr inż. Grzegorz Kozłowski nr upr. 47/05/ZG; spec. instalacyjna	

Zastrzegamy sobie prawa autorskie do tego rysunku. Rysunek ten nie może być kopiowany, powielany, ani udostępniany osobom trzecim bez zgody autorów. Każde użycie może grozić wszczęciem postępowania cywilno-karnego.

08 RM, UO, U/P

07 RM, ZP, U/P, U

wpięcie do istniejącej sieci DN110

PE 100-RC SDR11 PN16
125x11,4mm l=1825m

K04 D1/2

PE 100-RC SDR11 PN16
125x11,4mm l=1825m

X- 5649250.00
Y- 5550900.00

Kopia mapy do celów projektowych zgodna z oryginałem

Bolesławiec, dn. 26.01.2026r.

ŁĄCZY ARKUSZ : 2

Arkusz nr 2

Oznaczenia:

- projektowana sieć wodociągowa PE125 100-RC SDR11 PN16 l=1825m
- 172/1 - numery działek objętych inwestycją
- granice działek ewidencyjnych

MAPA DO CELÓW PROJEKTOWYCH — ARKUSZ MAPY : 1 (5) — Skala mapy 1:500

Godło arkusza mapy	5.145.27.02.4.1, 5.145.27.02.4.2, 5.145.27.02.4.3, 5.145.27.02.4.4
Jednostka ewid.	020606_2, Jeżów Sudecki
Obręb ewid.	0001, CZERNICA
Nr działki	według zakresu
Ulica	
Układ współrz. płaskich	2000/15
Układ wysokości	PL - EVRF 2007 – NH
Oznaczenie i informacje o służebnościach gruntowych mających wpływ na zagospodarowanie gruntów, zlokalizowanych w granicach projektowanej inwestycji	Nie ustalano
Oznaczenie i symbol konturu użytku gruntowego, który nie jest ujawniony w bazie danych ewidencji gruntów i budynków	
Oznaczenie granicy obszaru, który był przedmiotem aktualizacji	
stan aktualności mapy na dzień 10.11.2025	

Oświadczam, że niniejszy dokument został opracowany w wyniku prac geodezyjnych i kartograficznych, których rezultaty zawiera operat techniczny pozytywnie zweryfikowany. Jednocześnie informuję, że jestem świadomy odpowiedzialności karnej za złożenie fałszywego oświadczenia.

Identyfikator zgłoszenia	OD. 6640.354.2025
Organ służby geodezyjnej, który otrzymał zgłoszenie	Starosta Karkonoski
wykonawca prac geodezyjnych	Usługi Geodezyjno - Kartograficzne inż. Dawid Golczewski
Nr oraz data sporządzenia dokumentu zawierającego wyniki pozytywnej weryfikacji	Protokół weryfikacji nr 1 z dnia
Imię i nazwisko oraz nr uprawnień zawodowych kierownika prac	Dawid Golczewski nr uprawnień 22405

USŁUGI GEODEZYJNO-KARTOGRAFICZNE
inż. Dawid Golczewski
59-700 DOBRA 43C
tel. 511 [illegible] 886, 600 835 681
NIP 612-[illegible] e-mail: geodezja.g@o2.pl

GEODETA UPRAWNIONY
inż. Dawid Golczewski
upr. nr 22405

Przedsiębiorstwo Wodociągów i Kanalizacji Dolina Bobru Sp. z o.o. ul. Łasicka 17, 59-700 Bolesławiec tel. 75 734 10 10, fax. 75 640 19 11 sekretariat@pwik.dolinabobru.eu	
Nazwa obiektu budowlanego	Budowa sieci wodociągowej tranzytowej z Płoszczyny do Czernicy
Tytuł rysunku	Projekt zagospodarowania terenu - arkusz 1
Numer rysunku 2.1	Skala 1:500
Data sporządzenia	26.01.2026
Projektant	mgr inż. Janusz Wowczuk nr upr. 242/99/DUW; spec. instalacyjna
Projektant sprawdzający	mgr inż. Grzegorz Kozłowski nr upr. 47/05/ZG; spec. instalacyjna

Zastrzegamy sobie prawa autorskie do tego rysunku. Rysunek ten nie może być kopiowany, powielany, ani udostępniany osobom trzecim bez zgody autorów. Każde użycie może grozić wszczęciem postępowania cywilno-karnego.

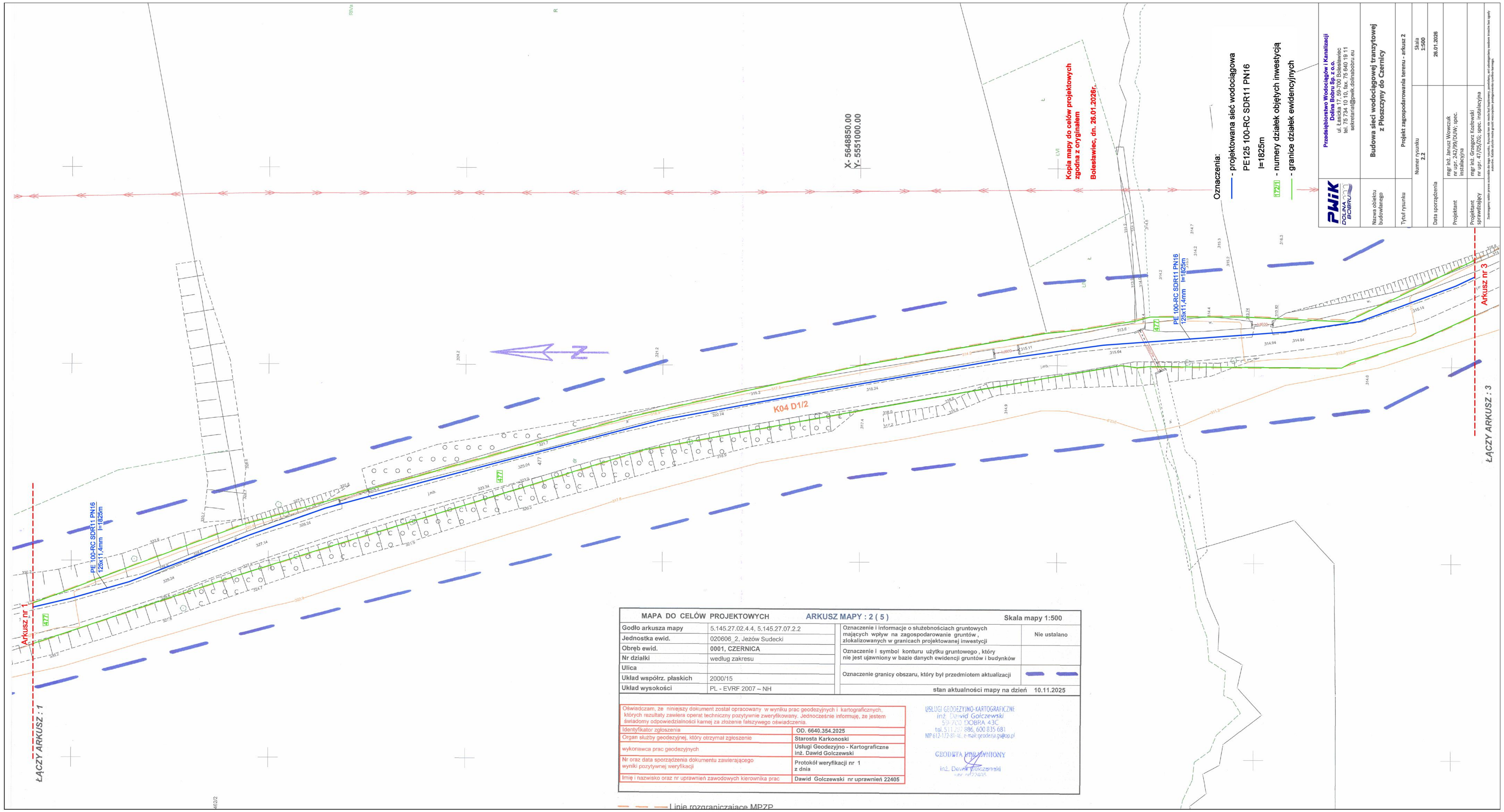

MAPA DO CELÓW PROJEKTOWYCH	ARKUSZ MAPY : 2 (5)	Skala mapy 1:500
Godło arkusza mapy	5.145.27.02.4.4, 5.145.27.07.2.2	Oznaczenie i informacje o służebnościach gruntowych mających wpływ na zagospodarowanie gruntów, zlokalizowanych w granicach projektowanej inwestycji — Nie ustalano
Jednostka ewid.	020606_2, Jeżów Sudecki	
Obręb ewid.	0001, CZERNICA	Oznaczenie i symbol konturu użytku gruntowego, który nie jest ujawniony w bazie danych ewidencji gruntów i budynków
Nr działki	według zakresu	
Ulica		Oznaczenie granicy obszaru, który był przedmiotem aktualizacji
Układ współrz. płaskich	2000/15	
Układ wysokości	PL - EVRF 2007 – NH	stan aktualności mapy na dzień 10.11.2025

Oświadczam, że niniejszy dokument został opracowany w wyniku prac geodezyjnych i kartograficznych, których rezultaty zawiera operat techniczny pozytywnie zweryfikowany. Jednocześnie informuję, że jestem świadomy odpowiedzialności karnej za złożenie fałszywego oświadczenia.	
Identyfikator zgłoszenia	OD. 6640.354.2025
Organ służby geodezyjnej, który otrzymał zgłoszenie	Starosta Karkonoski
wykonawca prac geodezyjnych	Usługi Geodezyjno - Kartograficzne inż. Dawid Golczewski
Nr oraz data sporządzenia dokumentu zawierającego wyniki pozytywnej weryfikacji	Protokół weryfikacji nr 1 z dnia
Imię i nazwisko oraz nr uprawnień zawodowych kierownika prac	Dawid Golczewski nr uprawnień 22405

USŁUGI GEODEZYJNO-KARTOGRAFICZNE
inż. Dawid Golczewski
59-700 DOBRA 43C
tel. 511 287 886, 600 835 681
NIP 612-172-81-46, e-mail: geodezja.gs@op.pl

GEODETA UPRAWNIONY
inż. Dawid Golczewski
upr. nr 22405

PWiK DOLINA BOBRU

Przedsiębiorstwo Wodociągów i Kanalizacji Dolina Bobru Sp. z o.o.
ul. Łasicka 17, 59-700 Bolesławiec
tel. 75 734 10 10, fax. 75 640 19 11
sekretariat@pwik.dolinabobru.eu

Nazwa obiektu budowlanego: **Budowa sieci wodociągowej tranzytowej z Płoszczyny do Czernicy**

Tytuł rysunku: Projekt zagospodarowania terenu - arkusz 2

Numer rysunku: 2.2

Skala: 1:500

Data sporządzenia: 26.01.2026

Projektant: mgr inż. Janusz Wowczuk nr upr. 242/99/DUW; spec. instalacyjna

Projektant sprawdzający: mgr inż. Grzegorz Kozłowski nr upr. 47/05/ZG; spec. instalacyjna

Zastrzegamy sobie prawa autorskie do tego rysunku. Rysunek ten nie może być kopiowany, powielony, ani udostępniony osobom trzecim bez zgody autorów. Udział użycia może grozić wszczęciem postępowania cywilno-karnego.

Arkusz nr 2

ARKUSZ : 2

PE 100-RC SDR11 PN16
125x11,4mm l=1825m

K04 D112

X- 5648500.00
Y- 5551100.00

PE 100-RC SDR11 PN16
125x11,4mm l=1825m

Arkusz nr 4

MAPA DO CELÓW PROJEKTOWYCH	ARKUSZ MAPY : 3 (5)	Skala mapy 1:500
Godło arkusza mapy	5.145.27.07.2.2, 5.145.27.07.4.2	Oznaczenie i informacje o służebnościach gruntowych mających wpływ na zagospodarowanie gruntów, zlokalizowanych w granicach projektowanej inwestycji: Nie ustalano
Jednostka ewid.	020606_2, Jeżów Sudecki	
Obręb ewid.	0001, CZERNICA	Oznaczenie i symbol konturu użytku gruntowego, który nie jest ujawniony w bazie danych ewidencji gruntów i budynków
Nr działki	według zakresu	
Ulica		Oznaczenie granicy obszaru, który był przedmiotem aktualizacji
Układ współrz. płaskich	2000/15	
Układ wysokości	PL - EVRF 2007 – NH	stan aktualności mapy na dzień 10.11.2025

Oświadczam, że niniejszy dokument został opracowany w wyniku prac geodezyjnych i kartograficznych, których rezultaty zawiera operat techniczny pozytywnie zweryfikowany. Jednocześnie informuję, że jestem świadomy odpowiedzialności karnej za złożenie fałszywego oświadczenia.	
Identyfikator zgłoszenia	OD. 6640.354.2025
Organ służby geodezyjnej, który otrzymał zgłoszenie	Starosta Karkonoski
wykonawca prac geodezyjnych	Usługi Geodezyjno - Kartograficzne inż. Dawid Golczewski
Nr oraz data sporządzenia dokumentu zawierającego wyniki pozytywnej weryfikacji	Protokół weryfikacji nr 1 z dnia
Imię i nazwisko oraz nr uprawnień zawodowych kierownika prac	Dawid Golczewski nr uprawnień 22405

USŁUGI GEODEZYJNO-KARTOGRAFICZNE
inż. Dawid Golczewski
59-700 DOBRA 43C
tel. 511 287 886, 600 835 681
MIP 612-172-81-46, e-mail: geodezja.gs@op.pl

GEODETA UPRAWNIONY
inż. Dawid Golczewski
upr. nr 22405

— — — Linie rozgraniczające MPZP

Kopia mapy do celów projektowych zgodna z oryginałem

Bolesławiec, dn. 26.01.2026r.

Oznaczenia:

- projektowana sieć wodociągowa PE125 100-RC SDR11 PN16 l=1825m
- 172/1 - numery działek objętych inwestycją
- granice działek ewidencyjnych

PWiK DOLINA BOBRU	Przedsiębiorstwo Wodociągów i Kanalizacji Dolina Bobru Sp. z o.o. ul. Łasicka 17, 59-700 Bolesławiec tel. 75 734 10 10, fax. 75 640 19 11 sekretariat@pwik.dolinabobru.eu	
Nazwa obiektu budowlanego	Budowa sieci wodociągowej tranzytowej z Płoszczyny do Czernicy	
Tytuł rysunku	Projekt zagospodarowania terenu - arkusz 3	
Numer rysunku 2.3		Skala 1:500
Data sporządzenia		26.01.2026
Projektant	mgr inż. Janusz Wowczuk nr upr. 242/99/DUW; spec. instalacyjna	
Projektant sprawdzający	mgr inż. Grzegorz Kozłowski nr upr. 47/05/ZG; spec. instalacyjna	

Zastrzegamy sobie prawa autorskie do tego rysunku. Rysunek ten nie może być kopiowany, powielany, ani udostępniany osobom trzecim bez zgody autorów. Każde użycie może grozić wszczęciem postępowania cywilno-karnego.

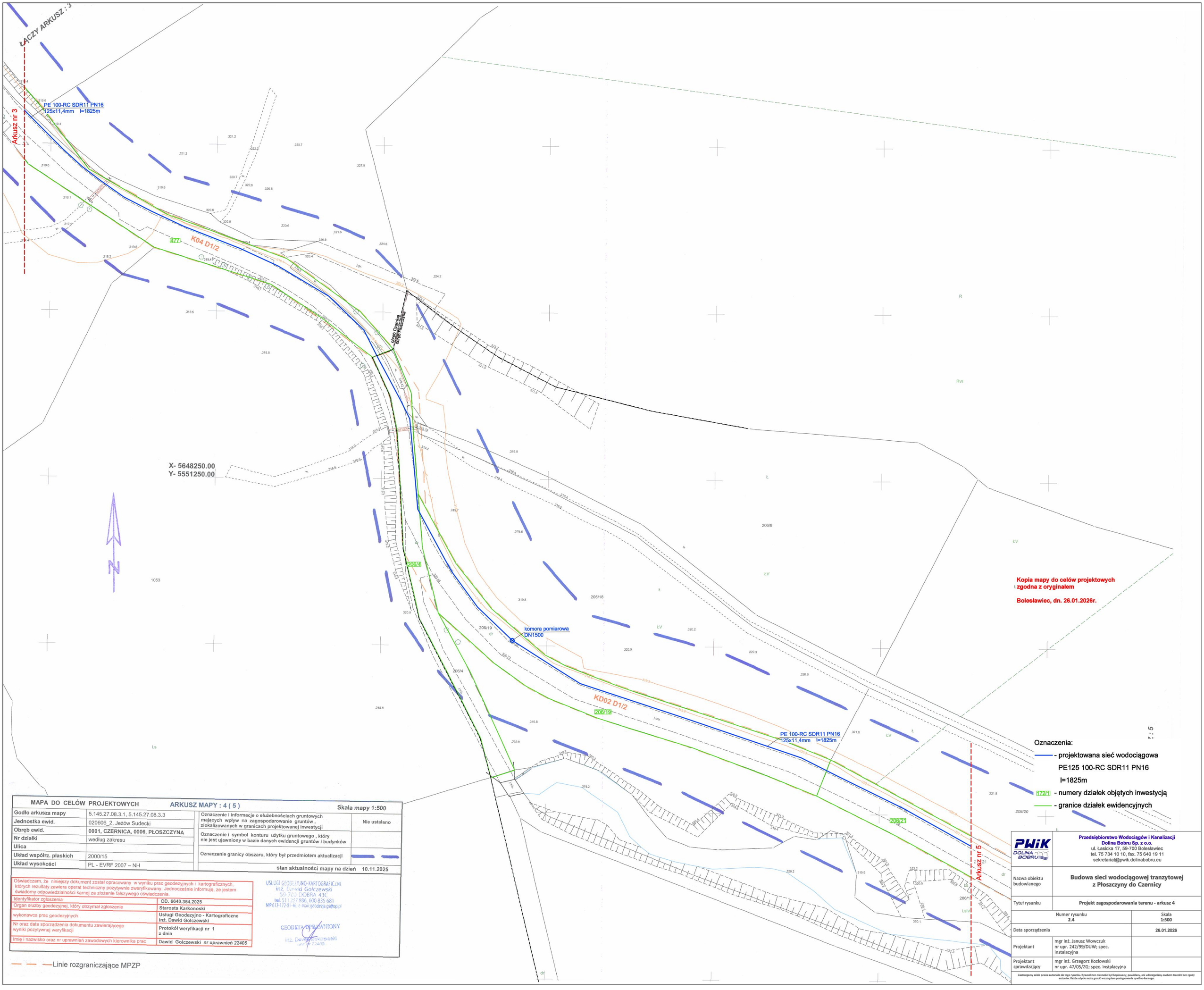

MAPA DO CELÓW PROJEKTOWYCH	ARKUSZ MAPY : 4 (5)		Skala mapy 1:500
Godło arkusza mapy	5.145.27.08.3.1, 5.145.27.08.3.3	Oznaczenie i informacje o służebnościach gruntowych mających wpływ na zagospodarowanie gruntów, zlokalizowanych w granicach projektowanej inwestycji	Nie ustalano
Jednostka ewid.	020606_2, Jeżów Sudecki		
Obręb ewid.	0001, CZERNICA, 0006, PŁOSZCZYNA	Oznaczenie i symbol konturu użytku gruntowego, który nie jest ujawniony w bazie danych ewidencji gruntów i budynków	
Nr działki	według zakresu		
Ulica		Oznaczenie granicy obszaru, który był przedmiotem aktualizacji	
Układ współrz. płaskich	2000/15		
Układ wysokości	PL - EVRF 2007 – NH	stan aktualności mapy na dzień	10.11.2025

Oświadczam, że niniejszy dokument został opracowany w wyniku prac geodezyjnych i kartograficznych, których rezultaty zawiera operat techniczny pozytywnie zweryfikowany. Jednocześnie informuję, że jestem świadomy odpowiedzialności karnej za złożenie fałszywego oświadczenia.

Identyfikator zgłoszenia	OD. 6640.354.2025
Organ służby geodezyjnej, który otrzymał zgłoszenie	Starosta Karkonoski
wykonawca prac geodezyjnych	Usługi Geodezyjno - Kartograficzne inż. Dawid Golczewski
Nr oraz data sporządzenia dokumentu zawierającego wyniki pozytywnej weryfikacji	Protokół weryfikacji nr 1 z dnia
Imię i nazwisko oraz nr uprawnień zawodowych kierownika prac	Dawid Golczewski nr uprawnień 22405

USŁUGI GEODEZYJNO-KARTOGRAFICZNE
inż. Dawid Golczewski
59-700 DOBRA 43C
tel. 511 287 886, 600 835 681
NIP 612-172-81-46, e-mail: geodezja.gs@op.pl

GEODETA UPRAWNIONY
inż. Dawid Golczewski
upr. nr 22405

Linie rozgraniczające MPZP

PWiK DOLINA BOBRU	Przedsiębiorstwo Wodociągów i Kanalizacji Dolina Bobru Sp. z o.o. ul. Łasicka 17, 59-700 Bolesławiec tel. 75 734 10 10, fax. 75 640 19 11 sekretariat@pwik.dolinabobru.eu
Nazwa obiektu budowlanego	Budowa sieci wodociągowej tranzytowej z Płoszczyny do Czernicy
Tytuł rysunku	Projekt zagospodarowania terenu - arkusz 4
Numer rysunku 2.4	Skala 1:500
Data sporządzenia	26.01.2026
Projektant	mgr inż. Janusz Wowczuk nr upr. 242/99/DUW; spec. instalacyjna
Projektant sprawdzający	mgr inż. Grzegorz Kozłowski nr upr. 47/05/ZG; spec. instalacyjna

Zastrzegamy sobie prawa autorskie do tego rysunku. Rysunek ten nie może być kopiowany, powielany, ani udostępniany osobom trzecim bez zgody autorów. Każde użycie może grozić wszczęciem postępowania cywilno-karnego.

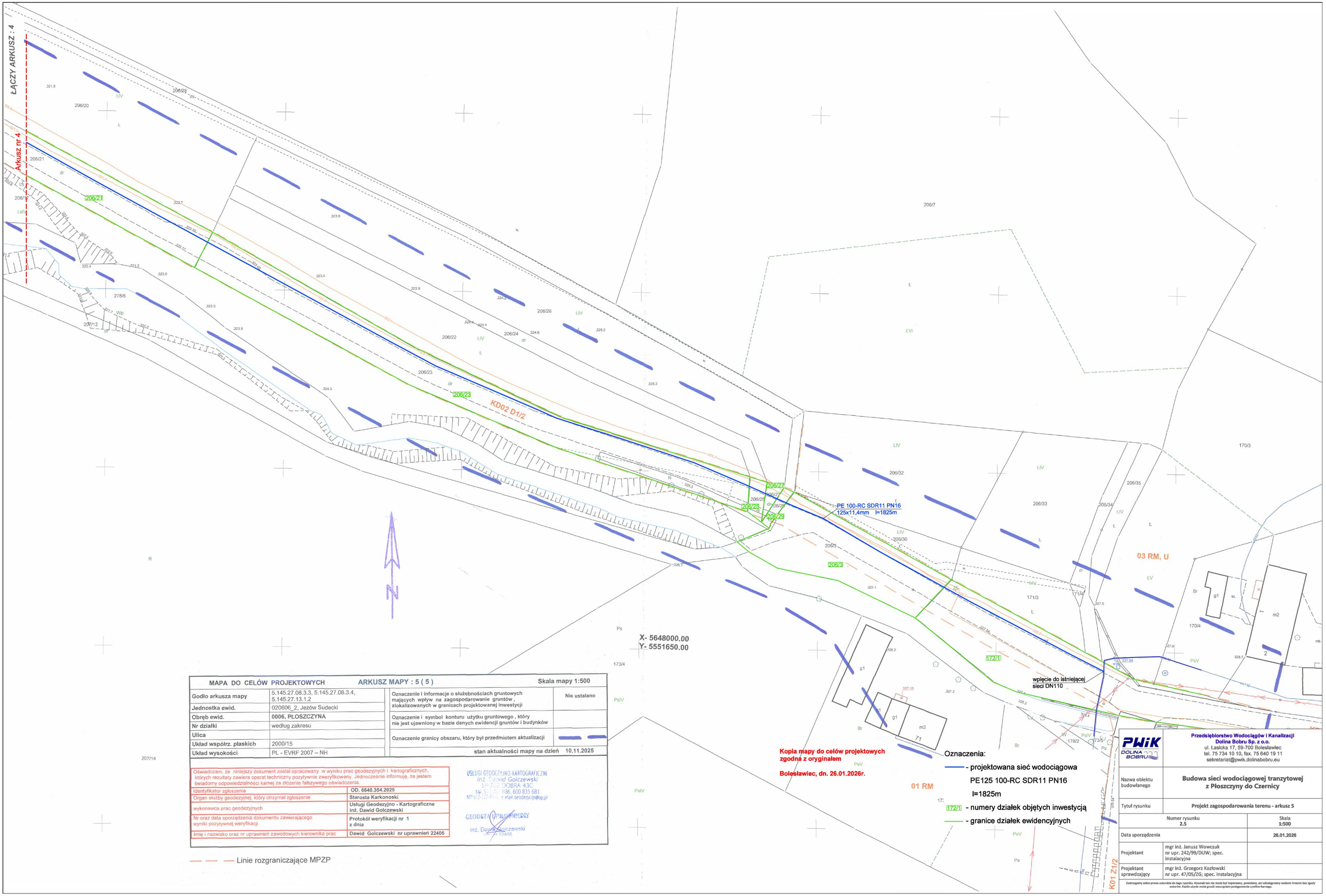

MAPA DO CELÓW PROJEKTOWYCH	ARKUSZ MAPY : 5 (5)		Skala mapy 1:500
Godło arkusza mapy	5.145.27.08.3.3, 5.145.27.08.3.4, 5.145.27.13.1.2	Oznaczenie i informacje o służebnościach gruntowych mających wpływ na zagospodarowanie gruntów, zlokalizowanych w granicach projektowanej inwestycji	Nie ustalano
Jednostka ewid.	020606_2, Jeżów Sudecki		
Obręb ewid.	0006, PŁOSZCZYNA	Oznaczenie i symbol konturu użytku gruntowego, który nie jest ujawniony w bazie danych ewidencji gruntów i budynków	
Nr działki	według zakresu		
Ulica		Oznaczenie granicy obszaru, który był przedmiotem aktualizacji	
Układ współrz. płaskich	2000/15		
Układ wysokości	PL - EVRF 2007 – NH	stan aktualności mapy na dzień	10.11.2025

Oświadczam, że niniejszy dokument został opracowany w wyniku prac geodezyjnych i kartograficznych, których rezultaty zawiera operat techniczny pozytywnie zweryfikowany. Jednocześnie informuję, że jestem świadomy odpowiedzialności karnej za złożenie fałszywego oświadczenia.	
Identyfikator zgłoszenia	OD. 6640.354.2025
Organ służby geodezyjnej, który otrzymał zgłoszenie	Starosta Karkonoski
wykonawca prac geodezyjnych	Usługi Geodezyjno - Kartograficzne inż. Dawid Golczewski
Nr oraz data sporządzenia dokumentu zawierającego wyniki pozytywnej weryfikacji	Protokół weryfikacji nr 1 z dnia
Imię i nazwisko oraz nr uprawnień zawodowych kierownika prac	Dawid Golczewski nr uprawnień 22405

USŁUGI GEODEZYJNO-KARTOGRAFICZNE
inż. Dawid Golczewski
59-700 DOBRA 43C
tel. 511 [illegible] 886, 600 835 681
NIP 612-172-31-[illegible] e-mail: geodezja.gs@op.pl

GEODETA UPRAWNIONY
inż. Dawid Golczewski
nr 22405

Linie rozgraniczające MPZP

Kopia mapy do celów projektowych zgodna z oryginałem

Bolesławiec, dn. 26.01.2026r.

Oznaczenia:

- projektowana sieć wodociągowa PE125 100-RC SDR11 PN16 l=1825m
- 172/1 - numery działek objętych inwestycją
- granice działek ewidencyjnych

PWiK DOLINA BOBRU

Przedsiębiorstwo Wodociągów i Kanalizacji
Dolina Bobru Sp. z o.o.
ul. Łasicka 17, 59-700 Bolesławiec
tel. 75 734 10 10, fax. 75 640 19 11
sekretariat@pwik.dolinabobru.eu

Nazwa obiektu budowlanego	Budowa sieci wodociągowej tranzytowej z Płoszczyny do Czernicy	
Tytuł rysunku	Projekt zagospodarowania terenu - arkusz 5	
Numer rysunku 2.5		Skala 1:500
Data sporządzenia		26.01.2026
Projektant	mgr inż. Janusz Wowczuk nr upr. 242/99/DUW; spec. instalacyjna	
Projektant sprawdzający	mgr inż. Grzegorz Kozłowski nr upr. 47/05/ZG; spec. instalacyjna	

Zastrzegamy sobie prawa autorskie do tego rysunku. Rysunek ten nie może być kopiowany, powielany, ani udostępniany osobom trzecim bez zgody autorów. Każde użycie może grozić wszczęciem postępowania cywilno-karnego.

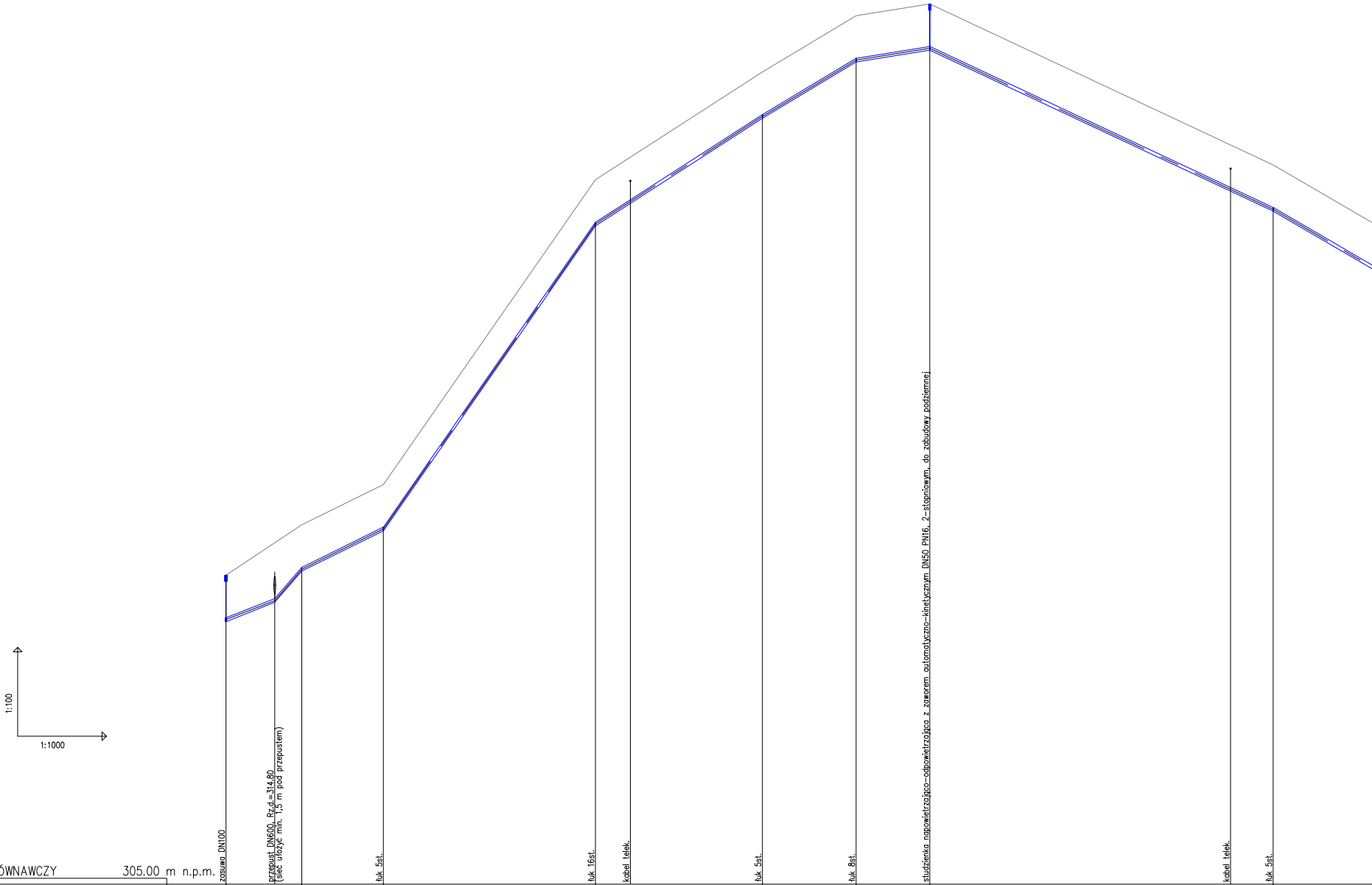

POZIOM PORÓWNAWCZY 305.00 m n.p.m.	zasuwa DN100	przepust DN600, Rz.d.=314.80 (sieć ułożyć min. 1,5 m pod przepustem)		łuk 5st.	łuk 16st.	kabel telek.	łuk 5st.	łuk 8st.	studzienka napowietrzajgco-odpowietrzajgca z zaworem automatyczno-kinetycznym DN50 PN16, 2-stopniowym, do zabudowy podziemnej	kabel telek.	łuk 5st.
RZĘDNA TERENU ISTN.	315.44		317.14	318.50	328.80		332.44	334.34	334.74		329.30
RZĘDNA OSI RUROCIĄGU	313.94	315.03	315.64	317.00	327.30	328.06	330.94	332.84	333.24	328.48	327.80
ZAGŁĘBIENIE OSI RUROCIĄGU	1.50		1.50	1.50	1.50		1.50	1.50	1.50		1.50
SPADKI, DŁUGOŚCI	66.3 ‰ 25.65m		49.4 ‰ 27.55m	143.8 ‰ 71.65m	64.5 ‰ 56.45m		60‰ 31.65m	16.1 ‰ 24.90m	46.9 ‰ 116.05m		58.2 ‰
ŚREDNICA, MATERIAŁ											
ODLEGŁOŚCI	0.00 25.65	16.50	25.65 27.55	53.20 71.65	124.85	136.65 56.45	181.30 31.65	212.95 24.90	237.85 116.05	339.50	353.90 53.25
HEKTOMETRY	W1 0			Ł1 1	Ł2		Ł3 2	Ł4	Ł5 3		Ł6

Generator rysunkowy 7.33.7 (www.epi-graf.com.pl)

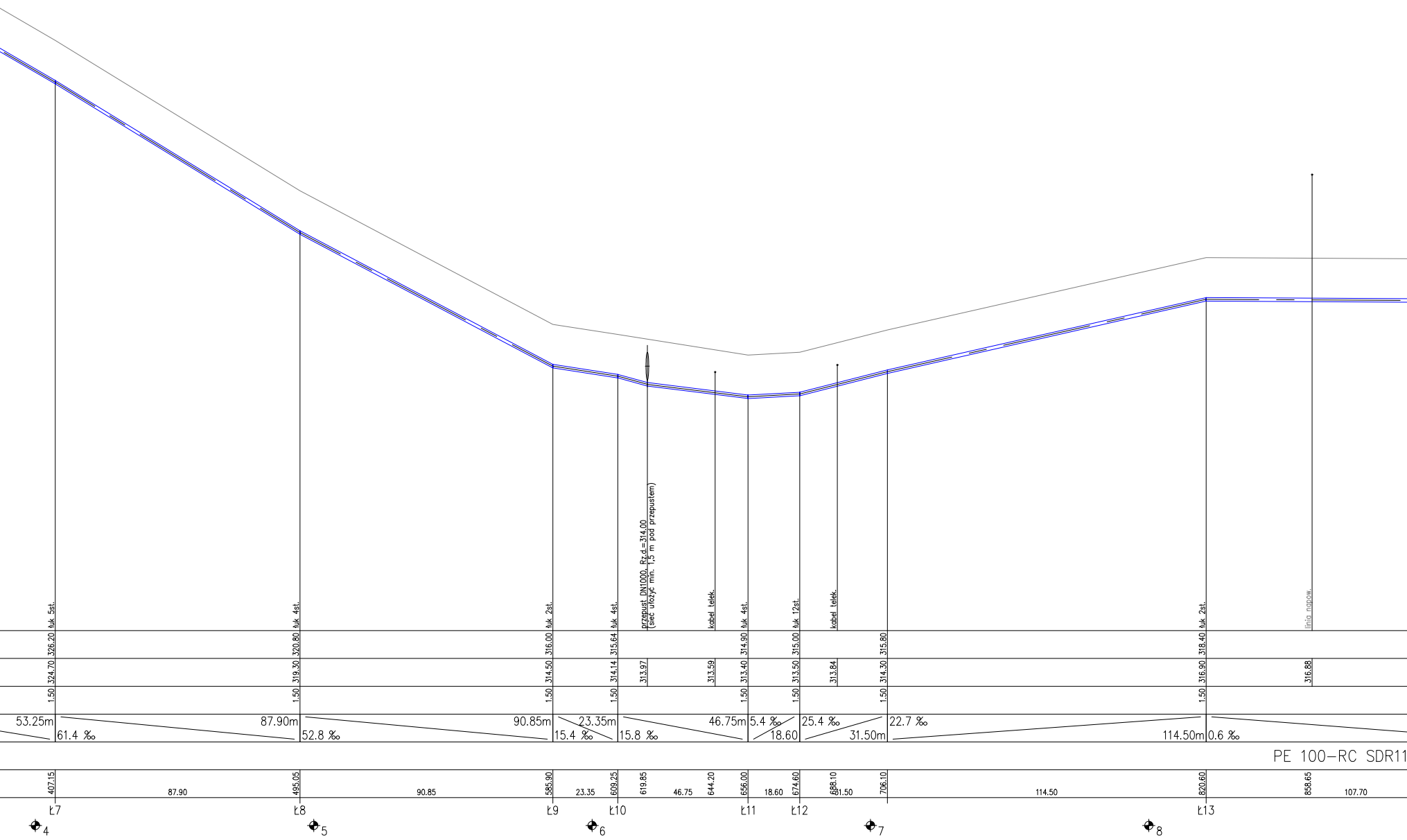
łuk 5st.
łuk 4st.
łuk 2st.
łuk 4st.
przepust DN1000, Rz.d.=314.00
(sieć ułożyć min. 1,5 m pod przepustem)
kabel telek.
łuk 4st.
łuk 12st.
kabel telek.
łuk 2st.
linia napow.
326.20
320.80
316.00
315.64
314.90
315.00
315.80
318.40
324.70
319.30
314.50
314.14
313.97
313.59
313.40
313.50
313.84
314.30
316.90
316.88
1.50
1.50
1.50
1.50
1.50
1.50
1.50
1.50
53.25m
61.4 ‰
87.90m
52.8 ‰
90.85m
15.4 ‰
23.35m
15.8 ‰
46.75m
5.4 ‰
18.60
25.4 ‰
31.50m
22.7 ‰
114.50m
0.6 ‰
PE 100-RC SDR11
407.15
87.90
495.05
90.85
585.90
23.35
609.25
619.85
46.75
644.20
656.00
18.60
674.60
688.10
31.50
706.10
114.50
820.60
858.65
107.70
Ł7
Ł8
Ł9
Ł10
Ł11
Ł12
Ł13
4
5
6
7
8

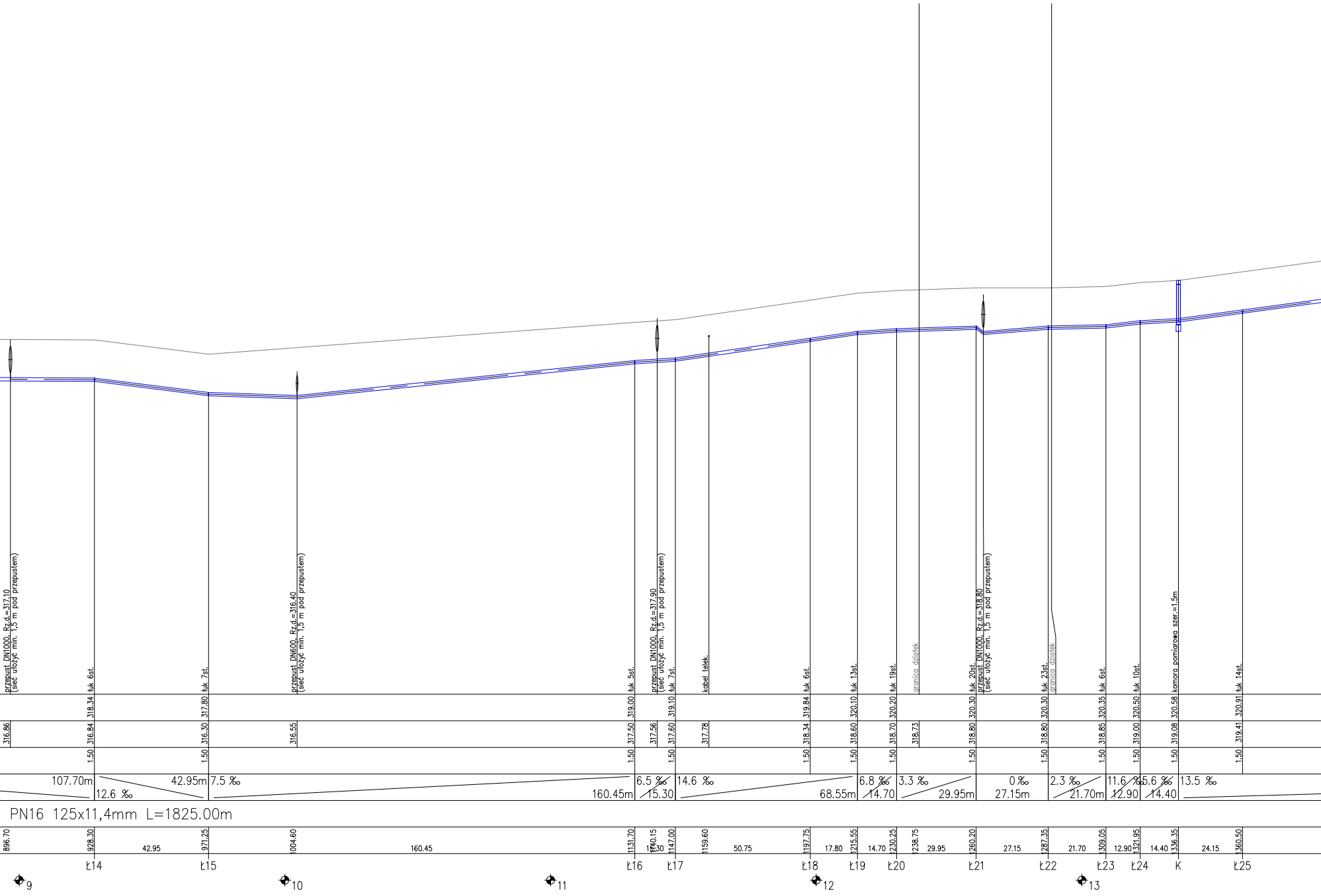
przepust DN1000, Rz.d.=317.10
(sieć ułożyć min. 1,5 m pod przepustem)
łuk 6st.
łuk 7st.
przepust DN600, Rz.d.=316.40
(sieć ułożyć min. 1,5 m pod przepustem)
łuk 5st.
przepust DN1000, Rz.d.=317.90
(sieć ułożyć min. 1,5 m pod przepustem)
łuk 7st.
kabel telek.
łuk 6st.
łuk 13st.
łuk 19st.
granica działek
łuk 20st.
przepust DN1000, Rz.d.=318.80
(sieć ułożyć min. 1,5 m pod przepustem)
łuk 23st.
granica działek
łuk 6st.
łuk 10st.
komora pomiarowa szer.=1.5m
łuk 14st.
318.34
317.80
319.00
319.10
319.84
320.10
320.20
320.30
320.30
320.35
320.50
320.58
320.91
316.86
316.84
316.30
316.55
317.50
317.56
317.60
317.78
318.34
318.60
318.70
318.73
318.80
318.80
318.85
319.00
319.08
319.41
1.50
1.50
1.50
1.50
1.50
1.50
1.50
1.50
1.50
1.50
1.50
1.50
1.50
107.70m
12.6 ‰
42.95m
7.5 ‰
160.45m
6.5 ‰
15.30
14.6 ‰
68.55m
6.8 ‰
14.70
3.3 ‰
29.95m
0 ‰
27.15m
2.3 ‰
21.70m
11.6 ‰
12.90
5.6 ‰
14.40
13.5 ‰
PN16 125x11,4mm L=1825.00m
896.70
928.30
42.95
971.25
1004.60
160.45
1131.70
1140.15
15.30
1147.00
1159.60
50.75
1197.75
17.80
1215.55
14.70
1230.25
1238.75
29.95
1260.20
27.15
1287.35
21.70
1309.05
12.90
1321.95
14.40
1336.35
24.15
1360.50
Ł14
Ł15
Ł16
Ł17
Ł18
Ł19
Ł20
Ł21
Ł22
Ł23
Ł24
K
Ł25
9
10
11
12
13

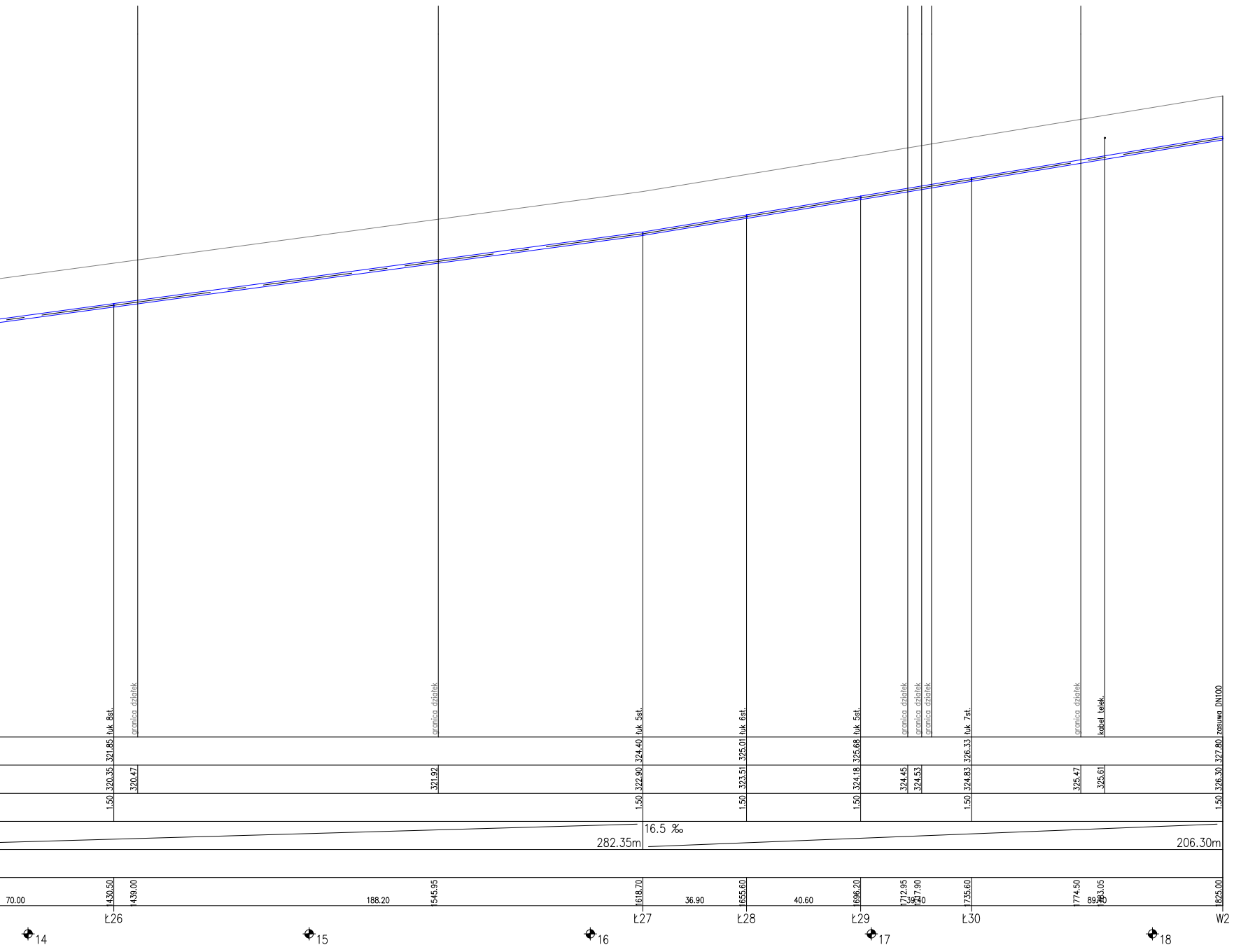
łuk 8st.
granica działek
granica działek
łuk 5st.
łuk 6st.
łuk 5st.
granica działek
granica działek
granica działek
łuk 7st.
granica działek
kabel telek.
zasuwa DN100
321.85
324.40
325.01
325.68
326.33
327.80
320.35
320.47
321.92
322.90
323.51
324.18
324.45
324.53
324.83
325.47
325.61
326.30
1.50
1.50
1.50
1.50
1.50
1.50
16.5 ‰
282.35m
206.30m
70.00
1430.50
1439.00
188.20
1545.95
1618.70
36.90
1655.60
40.60
1696.20
1712.95
1717.90
39.40
1735.60
1774.50
89.40
1783.05
1825.00
Ł26
Ł27
Ł28
Ł29
Ł30
W2
14
15
16
17
18

PWiK DOLINA BOBRU	**Przedsiębiorstwo Wodociągów i Kanalizacji Dolina Bobru Sp. z o.o.** ul. Łasicka 17, 59-700 Bolesławiec tel. 75 734 10 10, fax. 75 640 19 11 sekretariat@pwik.dolinabobru.eu	
Nazwa obiektu budowlanego	**Budowa sieci wodociągowej tranzytowej z Płoszczyny do Czernicy**	
Tytuł rysunku	**Profil sieci wodociągowej**	
Numer rysunku 3		Skala 1:100/1000
Data sporządzenia		26.01.2026
Projektant	mgr inż. Janusz Wowczuk nr upr. 242/99/DUW; spec. instalacyjna	
Projektant sprawdzający	mgr inż. Grzegorz Kozłowski nr upr. 47/05/ZG; spec. instalacyjna	

Zastrzegamy sobie prawa autorskie do tego rysunku. Rysunek ten nie może być kopiowany, powielany, ani udostępniany osobom trzecim bez zgody autorów. Każde użycie może grozić wszczęciem postępowania cywilno-karnego.

Rzut

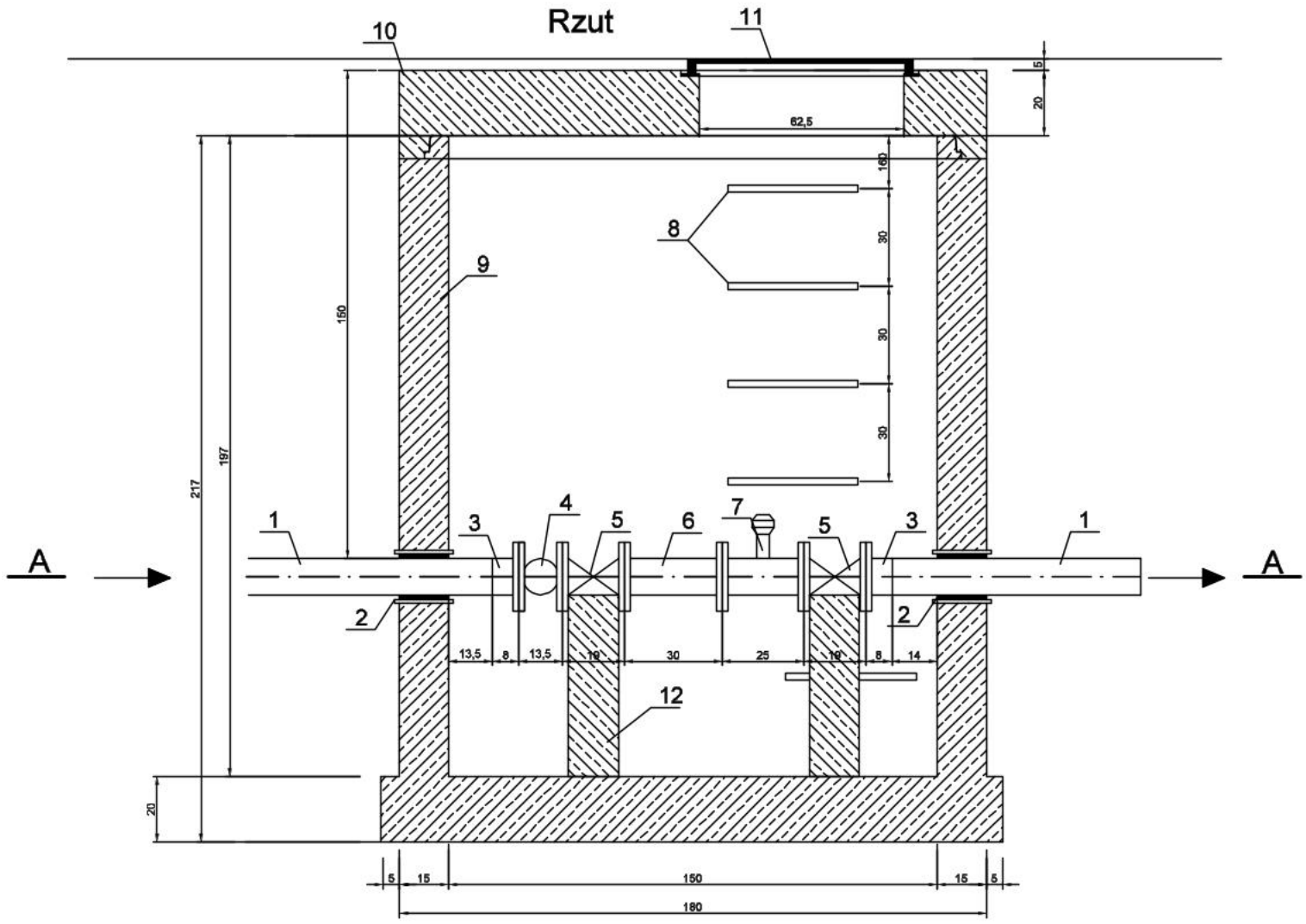

Przekrój A - A

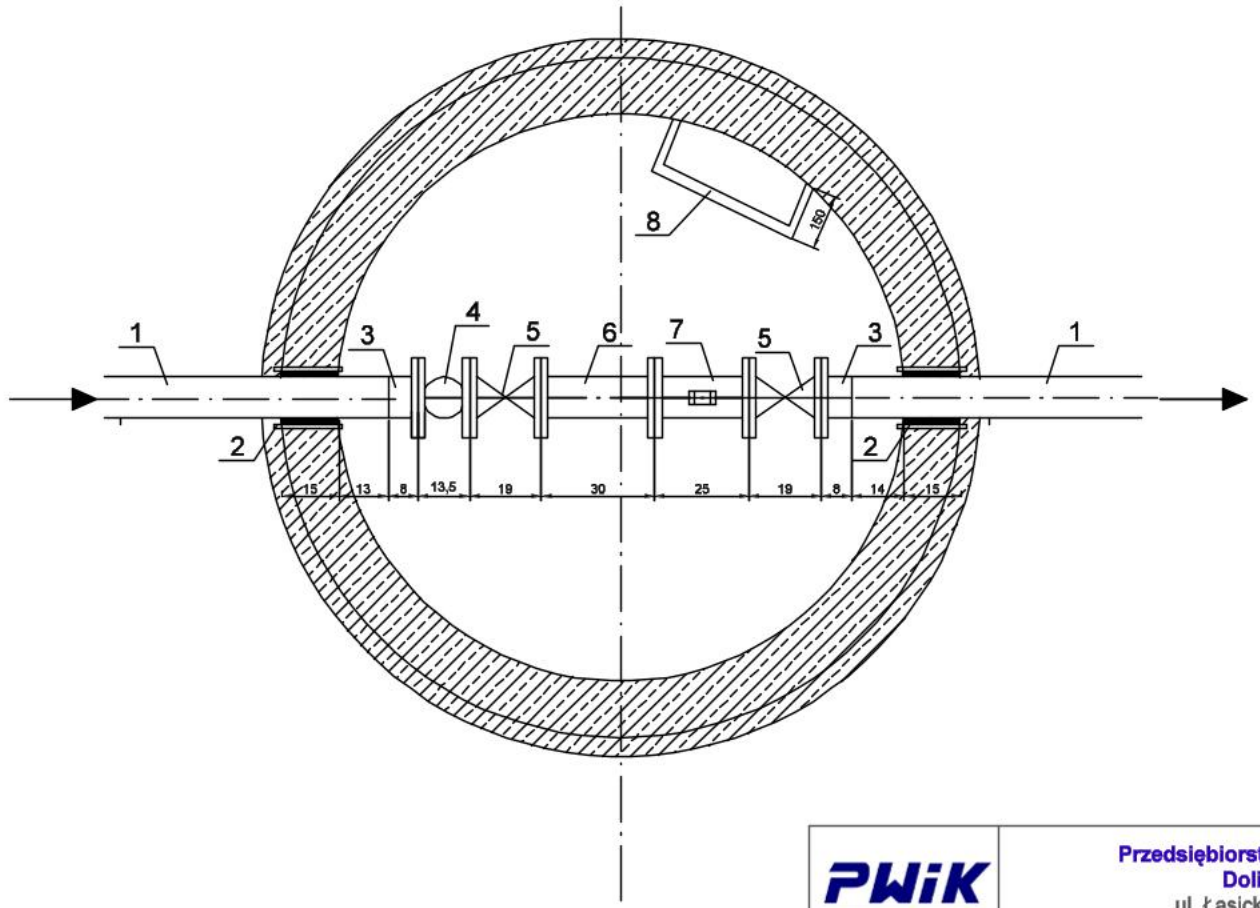

Lp.	Wyszczególnienie materiałów	Ilość
1.	Rura PE100-RC PN16 SDR11 125x11,4mm	-
2.	Rura osłonowa PE100 PN10 SDR17 160x9,5mm z uszczelnieniem	-
3.	Tuleja kołnierzowa DN100 PN16 z kołnierzem ruchomym	2
4.	Łącznik amortyzacyjny kołnierzowy DN100 PN16	1
5.	Zasuwa kołnierzowa DN100 PN16	2
6.	Króciec dwukołnierzowy DN100 PN16 L300	1
7.	Przepływomierz elektromagnetyczny DN100	1
8.	Drabinka złazowa ze stali nierdzewnej	1
9.	Komora żelbetowa DN1500 h=2170m	1
10.	Płyta żelbetowa DN1500 h=200mm	1
11.	Właz żeliwny DN600 D400	1
12.	Blok betonowy podporowy	2

Przedsiębiorstwo Wodociągów i Kanalizacji Dolina Bobru Sp. z o.o.
ul. Łasicka 17, 59-700 Bolesławiec
tel. 75 734 10 10, fax. 75 640 19 11
sekretariat@pwik.dolinabobru.eu

Nazwa obiektu budowlanego	**Budowa sieci wodociągowej tranzytowej z Płoszczyny do Czernicy**
Tytuł rysunku	**Projektowana komora pomiarowa - rzut i przekrój**

Numer rysunku	Skala
4	**1:20**
Data sporządzenia	**26.01.2026**

Projektant	mgr inż. Janusz Wowczuk nr upr. 242/99/DUW; spec. instalacyjna	
Projektant sprawdzający	mgr inż. Grzegorz Kozłowski nr upr. 47/05/ZG; spec. instalacyjna	

Zastrzegamy sobie prawa autorskie do tego rysunku. Rysunek ten nie może być kopiowany, powielany, ani udostępniany osobom trzecim bez zgody autorów. Każde użycie może grozić wszczęciem postępowania cywilno-karnego.

Przedsiębiorstwo Wodociągów i Kanalizacji
Dolina Bobru sp. z o.o.
59-700 Bolesławiec, ul. Łasicka 17
Sekretariat Tel.: (75) 734 10 10, Fax.: (75) 640 19 11
www.pwik.dolinabobru.eu sekretariat@pwik.dolinabobru.eu

Nazwa elementu projektu budowlanego	**OPINIE, UZGODNIENIA, POZWOLENIA I INNE DOKUMENTY**
Nazwa zamierzenia budowlanego	**Budowa sieci wodociągowej tranzytowej z Płoszczyny do Czernicy**
Adres obiektu budowlanego	**Płoszczyna i Czernica**
Kategoria obiektu budowlanego	**XXVI** – sieci (elektroenergetyczne, telekomunikacyjne, gazowe, ciepłownicze, wodociągowe, kanalizacyjne oraz rurociągi przesyłowe)
Jednostka ewidencyjna, nazwa i numer obrębu ewidencyjnego oraz numery działek ewidencyjnych, na których obiekt jest usytuowany	jednostka ew.: **020606_2** obręb: **0001 Czernica-1,** nr działek: **477** obręb: **0006 Płoszczyna-6** nr działek: **172/1, 206/3, 206/29, 206/27, 206/25, 206/23, 206/21, 206/19, 206/4**
Inwestor	**Przedsiębiorstwo Wodociągów i Kanalizacji Dolina Bobru Sp. z o.o.** ul. Łasicka 17 59-700 Bolesławiec

SPIS ZAWARTOŚCI	**NR STRONY**
1. Decyzja nr GKZPiR.6733.45.2025 z dnia 09.07.2025 r. wydana przez Wójta Gminy Jeżów Sudecki	23
2. Decyzja nr GKZPiR.6733.32.2025 z dnia 26.06.2025r. wydana przez Wójta Gminy Jeżów Sudecki	26
3. Decyzja nr GKZPiR.6220.2.2025.8 z dnia 19.11.2025r. wydana przez Wójta Gminy Jeżów Sudecki	28
4. Odpis protokołu z narady koordynacyjnej przeprowadzonej w dniach 08.12.2025 – 12.01.2026 (znak sprawy OD.6630.136.2025)	39
5. Uzgodnienie nr ZNS.9022.10.9.2026.AW z Państwowym Powiatowym Inspektorem Sanitarnym w Jeleniej Górze	47
6. Informacja BIOZ	54

WÓJT GMINY
JEŻÓW SUDECKI
58-521 Jeżów Sudecki
ul. Długa 63

GKZPiR.6733.45.2025

Jeżów Sudecki, 09.07.2025r.

PRZEDSIĘBIORSTWO WODOCIĄGÓW I KANALIZACJI DOLINA BOBRU Sp. z o.o.
WPŁ. 16. 07. 2025
Nr ...
Zał. ... Podpis ...

DECYZJA

Na podstawie:

- art. 104 i art. 107 ustawy z 14 czerwca 1960 r. - kodeks postępowania administracyjnego (tekst jednolity z 2024r. poz. 572 ze zm.),
- art. 19 ust. 2 pkt 4, 39 ust.3 oraz art. 40 ustawy z dnia 21 marca 1985 r. - o drogach publicznych (tekst jednolity z 2024 r. poz. 320 ze zm.),
- rozporządzenie Ministra Infrastruktury z dnia 24 czerwca 2022 r. w sprawie przepisów techniczno-budowlanych dotyczących dróg publicznych (tekst jednolity Dz. U. z 2022r. poz. 1518 ze zm.),

Wójt Gminy Jeżów Sudecki jako zarządca dróg gminnych Gminy Jeżów Sudecki po otrzymaniu:

- *wniosku Przedsiębiorstwa Wodociągów i Kanalizacji Dolina Bobru Sp. z o.o. ul. Łasicka 1, 59-700 Bolesławiec, w sprawie uzgodnienia lokalizacji sieci wodociągowej na terenie działki gminnej niepublicznej nr ewid. 172/1 obręb 0006 Płoszczyna w związku z planowaną inwestycją pn. „Budowa sieci wodociągowej tranzytowej z Płoszczyny do Czernicy”,*
- *załączniki graficzne w skali 1:1000 z lokalizacją terenu objętego wnioskiem w związku z planowaną inwestycją pn. „Budowa sieci wodociągowej tranzytowej z Płoszczyny do Czernicy” - stanowiącego załącznik nr 1 do niniejszej decyzji,*

uzgadnia

przebieg lokalizacji sieci wodociągowej na terenie działki gminnej niepublicznej nr ewid. 172/1 0006 Płoszczyna w związku z planowaną inwestycją pn. „Budowa sieci wodociągowej tranzytowej z Płoszczyny do Czernicy” w miejscu jak na załączniku graficznym nr 1 – stanowiący załącznik do w/w uzgodnienia, na warunkach:

1. Budowę sieci wodociągowego należy wykonać zgodnie z przedstawionym projektem tzn. w poboczu drogi o nawierzchni gruntowej metodą wykopu otwartego, a w drodze o nawierzchni asfaltowej metodą bezrozkopową.
1. Zajmujący pas drogowy zobowiązany jest do odtworzenia pasa drogowego tzn.: pobocza i jezdni (wraz z warstwami konstrukcyjnymi). W przypadku rowu należy odtworzyć i odbudować rów.
3. Gmina nie ponosi odpowiedzialności za umieszczenie urządzenia poza pasem drogowym. Lokalizację umieszczenia urządzeń poza pasem drogowym należy uzgodnić z prawomocnymi właścicielami gruntów.
4. Gmina nie ponosi odpowiedzialności za kolizję z urządzeniami obcymi znajdującymi się w pasie drogi. Lokalizację tych urządzeń należy uzgodnić z ich użytkownikami.
5. Przed rozpoczęciem prac budowlanych Inwestor zobowiązany jest dokonać zgłoszenia budowy albo wykonania robót budowlanych oraz uzyskać zezwolenie zarządcy drogi na prowadzenie robót w pasie drogowym.
6. Roboty przeprowadzić należy bez wstrzymania ruchu na drodze.
7. Niniejsze uzgodnienie nie jest zezwoleniem na zajęcie pasa drogowego w celu wykonania robót.
8. O wydanie zezwolenia należy wystąpić do tut. Urzędu Gminy na warunkach określonych w Rozporządzeniu Rady Ministrów z dnia 01.06.2004 r. w sprawie określania warunków udzielenia zezwoleń na zajęcie pasa drogowego (tekst jednolity Dz. U. z 2016 poz. 1264) wraz z zatwierdzonym projektem zabezpieczenia i oznakowania pasa drogowego na czas robót. Z wnioskiem o zezwolenie wystąpi Inwestor. Urząd Gminy wyda zezwolenie nie wcześniej niż 1 kwietnia określając termin zakończenia robót w pasie drogowym w nieprzekraczalnym terminie do dnia 15 listopada każdego roku kalendarzowego. Ze względu na technologię odtwarzania pasa drogowego po robotach, nie przewiduje się możliwości prowadzenia robót po tym terminie.
9. Po otrzymaniu zezwolenia przed wejściem na roboty należy ustalić szczegółowo zakres wykonywanych prac oraz oznakowanie i zabezpieczenie robót.
10. Za zajęcie pasa drogowego na czas robót pobrana będzie opłata przewidziana w Uchwale Rady Gminy Jeżów Sudecki nr XIII/79/2019 Rady Gminy Jeżów Sudecki z dnia 18 grudnia 2019 roku.
11. Zgodnie z ustawą o drogach pobrana będzie również opłata za zajęcie pasa drogowego w związku z umieszczeniem urządzenia nie związanego z potrzebami drogi.

12. W razie remontu, modernizacji, przebudowy drogi właściciel sieci poniesie koszty związane z przełożeniem i ich modernizacją.
13. Niniejsze uzgodnienie jest zgodą na dysponowanie gruntem na cele budowlane.
14. Uzgodnienie obowiązuje przez okres 2 lat i traci ważność w przypadku nie dotrzymania podanych warunków.
15. Prowadzone postępowanie zwolniono z opłaty skarbowej na podstawie ustawy z dnia 16 listopada 2006 roku o opłacie skarbowej (tekst jednolity Dz. U. z 2022 r. poz. 2142 ze zm.).
16. Załącznik do decyzji stanowi mapa – graficzny załącznik do uzgodnienia.

Uzasadnienie

W oparciu o art.107 k.p.a. § 4 odstąpiono od uzasadnienia decyzji, bowiem w całości uwzględnia żądania Strony.

Pouczenie

Od niniejszej decyzji służy odwołanie do Samorządowego Kolegium Odwoławczego w Jeleniej Górze za pośrednictwem Wójta Gminy Jeżów Sudecki w terminie 14 dni od dnia doręczenia decyzji.

W trakcie biegu terminu do wniesienia odwołania strona może zrzec się prawa do wniesienia odwołania wobec organu administracji publicznej, który wydał decyzję. Z dniem doręczenia organowi administracji publicznej oświadczenia o zrzeczeniu się prawa do wniesienia odwołania przez ostatnią ze stron postępowania, decyzja staje się ostateczna i prawomocna, co oznacza, iż decyzja podlega natychmiastowemu wykonaniu i brak jest możliwości zaskarżenia decyzji do Wojewódzkiego Sądu Administracyjnego. Nie jest możliwe skuteczne cofnięcie oświadczenia o zrzeczeniu się prawa do wniesienia odwołania.

URZĄD GMINY W JEŻOWIE SUDECKIM

z up. WÓJTA
mgr Sabina Łozińska
Zastępca Wójta Gminy

Otrzymuje:
1. Wnioskodawca.
2. a/a

Sporządziła:
podinsp. Marlena Klimek
75 7132-254,-255,-257 wew.140
pokój nr 106
e-mail: srodowisko@jezowsudecki.pl

WÓJT GMINY
JEŻÓW SUDECKI
58-521 Jeżów Sudecki
ul. Długa 63

Załącznik do Decyzji Wójta Gminy
nr GKZP.i.R.6733.45.2025
z dnia 08.09.2025

z up. WÓJTA
mgr Sabina Łozińska
Zastępca Wójta Gminy

Oznaczenia:

- projektowana sieć wodociągowa
  PE 100-RC SDR11 PN16 l=1825m
- 172/1 - numery działek objętych inwestycją
- granice działek ewidencyjnych

206/23
206/27
206/25
206/29
206/3
172/1

PE 100-RC SDR11 PN16
125x11,4mm l=1825m

wpięcie do istniejącej sieci DN110

PWiK DOLINA BOBRU
Przedsiębiorstwo Wodociągów i Kanalizacji Dolina Bobru Sp. z o.o.
ul. Łasicka 17, 59-700 Bolesławiec
tel. 75 734 10 10, fax. 75 640 19 11
sekretariat@pwik.dolinabobru.eu

Nazwa obiektu budowlanego	**Budowa sieci wodociągowej tranzytowej z Płoszczyny do Czernicy**
Tytuł rysunku	**Projekt zagospodarowania terenu - arkusz 1**
Numer rysunku **2.1a**	Skala **1:1000**
Data sporządzenia	**21.03.2025**
Projektant	mgr inż. Janusz Wowczuk nr upr. 242/99/DUW; spec. instalacyjna
Projektant sprawdzający	mgr inż. Grzegorz Kozłowski nr upr. 47/05/ZG; spec. instalacyjna

Zastrzegamy sobie prawa autorskie do tego rysunku. Rysunek ten nie może być kopiowany, powielany, ani udostępniany osobom trzecim bez zgody autorów. Każde użycie może grozić wszczęciem postępowania cywilno-karnego.

WÓJT GMINY
JEŻÓW SUDECKI
68-521 Jeżów Sudecki

Jeżów Sudecki, 26.06.2025r.

GKZPiR.6733.32.2025

PRZEDSIĘBIORSTWO WODOCIĄGÓW I KANALIZACJI DOLINA BOBRU sp. z o.o.
Wpłynęło dnia 01. 07. 2025
Nr .....
Zał. ..... Podpis .....

DECYZJA

Na podstawie:

- art. 104 i art. 107 ustawy z 14 czerwca 1960 r. - kodeks postępowania administracyjnego (tekst jednolity z 2024r. poz. 572 ze zm.),
- art. 19 ust. 2 pkt 4, 39 ust.3 oraz art. 40 ustawy z dnia 21 marca 1985 r. - o drogach publicznych (tekst jednolity z 2024 r. poz. 320 ze zm.),
- rozporządzenie Ministra Infrastruktury z dnia 24 czerwca 2022 r. w sprawie przepisów techniczno-budowlanych dotyczących dróg publicznych (tekst jednolity Dz. U. z 2022r. poz. 1518 ze zm.),

Wójt Gminy Jeżów Sudecki jako zarządca dróg gminnych Gminy Jeżów Sudecki po otrzymaniu:

- *wniosku Przedsiębiorstwa Wodociągów i Kanalizacji Dolina Bobru Sp. z o.o. ul. Łasicka 1, 59-700 Bolesławiec, w sprawie uzgodnienia lokalizacji sieci wodociągowej na terenie działek gminnych publicznych nr ewid 206/3, 206/29, 206/27, 206/25, 206/23, 206/21, 206/19, 206/4 obręb 0006 Płoszczyna oraz działki gminnej niepublicznej nr ewid. 477 obręb 0001 w Czernicy w związku z planowaną inwestycją pn. „Budowa sieci wodociągowej tranzytowej z Płoszczyny do Czernicy”,*
- *załączniki graficzne w skali 1:500 z lokalizacją terenu objętego wnioskiem w związku z planowaną inwestycją pn. „Budowa sieci wodociągowej tranzytowej z Płoszczyny do Czernicy” - stanowiącego załącznik nr 1 do niniejszej decyzji,*

uzgadnia

przebieg lokalizacji sieci wodociągowej na terenie działek gminnych publicznych nr ewid 206/3, 206/29, 206/27, 206/25, 206/23, 206/21, 206/19, 206/4 obręb 0006 Płoszczyna oraz działki gminnej niepublicznej nr ewid. 477 obręb 0001 w Czernicy w związku z planowaną inwestycją pn. „Budowa sieci wodociągowej tranzytowej z Płoszczyny do Czernicy” w miejscu jak na załączniku graficznym nr 1 – stanowiący załącznik do w/w uzgodnienia, na warunkach:

1. Budowę sieci wodociągowego należy wykonać zgodnie z przedstawionym projektem tzn. w poboczu drogi o nawierzchni gruntowej metodą wykopu otwartego, a w drodze o nawierzchni asfaltowej metodą bezrozkopową.
1. Zajmujący pas drogowy zobowiązany jest do odtworzenia pasa drogowego tzn.: pobocza i jezdni (wraz z warstwami konstrukcyjnymi). W przypadku rowu należy odtworzyć i odbudować rów.
3. Gmina nie ponosi odpowiedzialności za umieszczenie urządzenia poza pasem drogowym. Lokalizację umieszczenia urządzeń poza pasem drogowym należy uzgodnić z prawomocnymi właścicielami gruntów.
4. Gmina nie ponosi odpowiedzialności za kolizję z urządzeniami obcymi znajdującymi się w pasie drogi. Lokalizację tych urządzeń należy uzgodnić z ich użytkownikami.
5. Przed rozpoczęciem prac budowlanych Inwestor zobowiązany jest dokonać zgłoszenia budowy albo wykonania robót budowlanych oraz uzyskać zezwolenie zarządcy drogi na prowadzenie robót w pasie drogowym.
6. Roboty przeprowadzić należy bez wstrzymania ruchu na drodze.
7. Niniejsze uzgodnienie nie jest zezwoleniem na zajęcie pasa drogowego w celu wykonania robót.
8. O wydanie zezwolenia należy wystąpić do tut. Urzędu Gminy na warunkach określonych w Rozporządzeniu Rady Ministrów z dnia 01.06.2004 r. w sprawie określania warunków udzielenia zezwoleń na zajęcie pasa drogowego (tekst jednolity Dz. U. z 2016 poz. 1264) wraz z zatwierdzonym projektem zabezpieczenia i oznakowania pasa drogowego na czas robót. Z wnioskiem o zezwolenie wystąpi Inwestor. Urząd Gminy wyda zezwolenie nie wcześniej niż 1 kwietnia określając termin zakończenia robót w pasie drogowym w nieprzekraczalnym terminie do dnia 15 listopada każdego roku kalendarzowego. Ze względu na technologię odtwarzania pasa drogowego po robotach, nie przewiduje się możliwości prowadzenia robót po tym terminie.
9. Po otrzymaniu zezwolenia przed wejściem na roboty należy ustalić szczegółowo zakres wykonywanych prac oraz oznakowanie i zabezpieczenie robót.
10. Za zajęcie pasa drogowego na czas robót pobrana będzie opłata przewidziana w Uchwale Rady Gminy Jeżów Sudecki nr XIII/79/2019 Rady Gminy Jeżów Sudecki z dnia 18 grudnia 2019 roku.

11. Zgodnie z ustawą o drogach pobrana będzie również opłata za zajęcie pasa drogowego w związku z umieszczeniem urządzenia nie związanego z potrzebami drogi.
12. W razie remontu, modernizacji, przebudowy drogi właściciel sieci poniesie koszty związane z przełożeniem i ich modernizacją.
13. Niniejsze uzgodnienie jest zgodą na dysponowanie gruntem na cele budowlane.
14. Uzgodnienie obowiązuje przez okres 2 lat i traci ważność w przypadku nie dotrzymania podanych warunków.
15. Prowadzone postępowanie zwolniono z opłaty skarbowej na podstawie ustawy z dnia 16 listopada 2006 roku o opłacie skarbowej (tekst jednolity Dz. U. z 2022 r. poz. 2142 ze zm.).
16. Załącznik do decyzji stanowi mapa – graficzny załącznik do uzgodnienia.

Uzasadnienie

W oparciu o art.107 k.p.a. § 4 odstąpiono od uzasadnienia decyzji, bowiem w całości uwzględnia żądania Strony.

Pouczenie

Od niniejszej decyzji służy odwołanie do Samorządowego Kolegium Odwoławczego w Jeleniej Górze za pośrednictwem Wójta Gminy Jeżów Sudecki w terminie 14 dni od dnia doręczenia decyzji.

W trakcie biegu terminu do wniesienia odwołania strona może zrzec się prawa do wniesienia odwołania wobec organu administracji publicznej, który wydał decyzję. Z dniem doręczenia organowi administracji publicznej oświadczenia o zrzeczeniu się prawa do wniesienia odwołania przez ostatnią ze stron postępowania, decyzja staje się ostateczna i prawomocna, co oznacza, iż decyzja podlega natychmiastowemu wykonaniu i brak jest możliwości zaskarżenia decyzji do Wojewódzkiego Sądu Administracyjnego. Nie jest możliwe skuteczne cofnięcie oświadczenia o zrzeczeniu się prawa do wniesienia odwołania.

WÓJT GMINY
mgr inż. Edward Dudek

Otrzymuje:
1. Wnioskodawca.
2. a/a

Sporządziła:
podinsp. Marlena Klimek
75 7132-254,-255,-257 wew.140
pokój nr 106
e-mail: srodowisko@jezowsudecki.pl

JEŻÓW SUDECKI

Wójt Gminy Jeżów Sudecki
58-521 Jeżów Sudecki ul. Długa 63
tel/fax 757–132–254,-255,-257
NIP 611-10-17-308 REGON 230821687

PRZEDSIĘBIORSTWO WODOCIĄGÓW I KANALIZACJI DOLINA BOBRU sp. z o.o.
Wpłynęło dnia 27. 11. 2025
Nr 20171/25
Zał. ..... Podpis .....

Jeżów Sudecki dnia 19.11.2025 r.

GKZPiR.6220.2.2025.8 **DECYZJA**

Na podstawie art. 71 ust. 2 pkt 2, art. 75 ust. 1 pkt 4, art. 84 i art. 85 *ustawy z dnia 3 października 2008 r. o udostępnianiu informacji o środowisku i jego ochronie, udziale społeczeństwa w ochronie środowiska oraz o ocenach oddziaływania na środowisko (t.j. Dz. U. z 2024 r., poz. 1112* ze zm.), zgodnie z § 3 ust. 1 pkt 71 *rozporządzenia Rady Ministrów z dnia 10 września 2019 r. w sprawie przedsięwzięć mogących znacząco oddziaływać na środowisko (Dz. U. poz. 1839 z późn. zm.)* oraz art. 104 *ustawy z dnia 14 czerwca 1960 r. Kodeks postępowania administracyjnego (t.j. Dz. U. z 2023 r. poz. 775 z późn. zm.)* po rozpatrzeniu wniosku z dnia 15 kwietnia 2024 r. Przedsiębiorstwo Wodociągów i Kanalizacji Dolina Bobru Sp. z o.o. z siedzibą ul. Łasicka 17, 59-700 Bolesławiec, reprezentowana przez Prezesa Zarządu Grzegorza Kozłowskiego,

stwierdzam

I. brak potrzeby przeprowadzenia oceny oddziaływania na środowisko dla przedsięwzięcia pn.: „*Budowa sieci wodociągowej tranzytowej z Płoszczyny do Czernicy*" oraz określam warunki, o których mowa w art. 82 ust. 1 pkt 1 lit. b ustawy o udostępnianiu informacji o środowisku i jego ochronie, udziale społeczeństwa w ochronie środowiska oraz o ocenach oddziaływania na środowisko:

1. Pnie drzew narażone na uszkodzenia mechaniczne odeskować do wysokości ok. 2 m od poziomu gruntu (dolna część desek winna opierać się na podłożu). Odeskowanie przymocować do pnia w sposób niepowodujący okaleczanie drzewa, w szczególności naruszający ciągłość kory. Pomiędzy odeskowaniem, a powierzchnią pnia umieścić elastyczny materiał.
2. Prace ziemne w obrębie brył korzeniowych drzew i krzewów wykonywać ręcznie. Odsłonięte korzenie przykrywać matami słomianymi lub jutowymi – przy temperaturach powyżej 20°C zwilżonymi wodą, a poniżej 0°C maty należy wymienić na suche.
3. Nie składować ziemi, odpadów stałych lub płynnych mogących zmienić chemizm gleby (np.: oleje, paliwa) w obrębie drzew i krzewów.
4. W trakcie realizacji inwestycji, kontrolować poprzez oględziny wykopy i inne miejsca mogące stanowić pułapki dla zwierząt. Wokół wykopów stosować tymczasowe ogrodzenia ochronne zapobiegające wpadnięcie do nich zwierząt w tym płazów i gadów. Kontrolę przeprowadzać minimum raz dziennie przed rozpoczęciem prac. Ostatnią kontrolę przeprowadzić bezpośrednio przed zasypaniem wykopu. W przypadku stwierdzenia zwierząt (kręgowców) w wykopach należy je odławiać i przenieść poza teren przedsięwzięcia.
5. Prowadzić prawidłową gospodarkę humusem, polegającą na jego oddzieleniu, odrębnym składowaniu, zabezpieczeniu i ponownym wykorzystaniu.
6. Zapewnić szczelność powierzchni w strefach rozładunku i magazynowania materiałów budowlanych mogących zanieczyścić środowisko gruntowo-wodne na etapie realizacji. Miejsca postoju maszyn i urządzeń budowlanych, stwarzających zagrożenie zanieczyszczenia środowiska gruntowo-wodnego substancjami ropopochodnymi, utwardzić i uszczelnić oraz wyposażyć w maty sorbujące.
7. W przypadku stwierdzenia wycieków płynów eksploatacyjnych powstałych wskutek awarii sprzętu odcieki te gromadzić w szczelnych pojemnikach. Zanieczyszczony grunt niezwłocznie zabezpieczyć poprzez zebranie zanieczyszczonej warstwy gruntu do szczelnego pojemnika, a następnie przekazać podmiotowi posiadającemu stosowne zezwolenia z zakresu gospodarowania odpadami.
8. Teren przedsięwzięcia w trakcie realizacji wyposażyć w sorbenty służące do usuwania ewentualnych wycieków substancji niebezpiecznych. Zbiorniki na sorbenty powinny być dobrze widoczne i jednoznacznie oznakowane.

JEŻÓW SUDECKI

Wójt Gminy Jeżów Sudecki
58-521 Jeżów Sudecki ul. Długa 63
tel/fax 757–132–254,-255,-257
NIP 611-10-17-308 REGON 230821687

9. Serwis pojazdów i maszyn związany z użyciem substancji mogących zanieczyścić środowisko gruntowo-wodne, takie jak uzupełnianie paliwa czy wymiana płynów prowadzić w dozwolonych miejscach poza terenem przedsięwzięcia.
10. Prace prowadzić jedynie w porze dziennej tj. od godziny 6:00 do 22:00.
11. W przypadku ujawnienia jakichkolwiek zabytków, w rozumieniu art. 3 pkt 1 ustawy z dnia 23 lipca 2003 r. o ochronie zabytków i opiece nad zabytkami (tj. Dz. U. z 2024 r. poz. 1292, 1907, z 2025 r. poz. 537 i 1168.), należy:
    a) niezwłocznie zawiadomić o tym właściwy organ ochrony zabytków, a jeśli nie jest to możliwe, właściwego wójta (burmistrza, prezydenta miasta),
    b) zabezpieczyć, przy użyciu dostępnych środków, zabytek i miejsce jego odkrycia,
    c) wstrzymać wszelkie roboty mogące uszkodzić lub zniszczyć odkryty zabytek do czasu ustalenia dalszego postępowania z właściwymi służbami ochrony zabytków.

UZASADNIENIE

Dnia 15 kwietnia 2025 r. do Wójta Gminy Jeżów Sudecki wpłynął wniosek z dnia 9 kwietnia 2025 r. Przedsiębiorstwa Wodociągów i Kanalizacji Dolina Bobru Sp. z o.o. z siedzibą ul. Łasicka 17, 59-700 Bolesławiec, reprezentowana przez Prezesa Zarządu Grzegorza Kozłowskiego (dalej również: Inwestor), o wydanie decyzji o środowiskowych uwarunkowaniach dla przedsięwzięcia pn.: „***Budowa sieci wodociągowej tranzytowej z Płoszczyny do Czernicy***", gmina Jeżów Sudecki, powiat karkonoski.

Planowane zamierzenie inwestycyjne należy do przedsięwzięć mogących potencjalnie znacząco oddziaływać na środowisko, wymienionych w § 3 ust. 1 pkt rozporządzenia Rady Ministrów z dnia 10 września 2019 r. w sprawie przedsięwzięć mogących znacząco oddziaływać na środowisko (Dz. U. poz. 1839 z późn. zm.), dla których przeprowadzenie oceny o oddziaływaniu przedsięwzięcia na środowisko może być wymagane. Jak wynika z przedłożonej dokumentacji, wnioskodawcą niniejszej inwestycji jest Spółka, zatem zgodnie z art. 75 ust. 1 pkt. 4 *ustawy z dnia 3 października 2008 r. o udostępnianiu informacji o środowisku i jego ochronie, udziale społeczeństwa w ochronie środowiska oraz o ocenach oddziaływania na środowisko* - zwanej dalej *ustawą o.o.ś.*, organem właściwym do wydania decyzji o środowiskowych uwarunkowaniach dla przedmiotowego przedsięwzięcia jest Wójt Gminy Jeżów Sudecki.

Za strony postępowania tutejszy organ uznał podmioty posiadające tytuł prawny do nieruchomości, na których będzie realizowane przedsięwzięcie oraz które będą objęte zakresem oddziaływania inwestycji, ustalonym zgodnie z art. 74 ust. 3a *ustawy o.o.ś.* W związku z tym, że liczba stron postępowania przekracza 10, działając na podstawie art. 74 ust. 3 *ustawy o.o.ś.*, w związku z art. 49 *ustawy z dnia 14 czerwca 1960 r. Kodeks postępowania administracyjnego,* zwanej dalej *k.p.a.*, tutejszy organ powiadamia strony postępowania o wszystkich czynnościach podjętych w przedmiotowej sprawie poprzez obwieszczenia umieszczane na okres 14 dni w Biuletynie Informacji Publicznej na stronie internetowej Urzędu Gminy Jeżów Sudecki (www. jezowsudecki.pl).

Zgodnie z art. 80 ust. 2 ustawy o.o.ś. Właściwy organ wydaje decyzję o środowiskowych uwarunkowaniach po stwierdzeniu zgodności lokalizacji przedsięwzięcia z ustaleniami miejscowego planu zagospodarowania przestrzennego, jeżeli plan ten został uchwalony. Nie dotyczy to decyzji o środowiskowych uwarunkowaniach wydawanej dla publicznych urządzeń służących do przesyłania i odprowadzania ścieków. W ocenie organu zwolnienie to dotyczy przedmiotowego przedsięwzięcia.

Obwieszczeniem z dnia 30 lipca 2025 r. tutejszy organ powiadomił wnioskodawcę oraz pozostałe strony o wszczęciu postępowania w sprawie wydania decyzji o środowiskowych uwarunkowaniach dla przedmiotowej inwestycji oraz o możliwości brania czynnego udziału na każdym etapie postępowania, możliwości zapoznania się z aktami sprawy i złożenia uwag i wniosków.

Pismem z dnia 30 lipca 2025 r. Wójt Gminy Jeżów Sudecki wystąpił do Państwowego Powiatowego Inspektora Sanitarnego w Jeleniej Górze o wyrażenie opinii co do konieczności przeprowadzenia oceny

oddziaływania omawianego przedsięwzięcia na środowisko, a w przypadku stwierdzenia takiej potrzeby – określenie zakresu raportu o oddziaływaniu na środowisko. Ww. organ postanowieniem z dnia 11 sierpnia 2025 r. znak: ZNS.9022.5.8.2025.AW, wyraził opinię o braku potrzeby przeprowadzenia oceny oddziaływania przedsięwzięcia na środowisko.

Pismem z dnia 30 lipca 2025 r. Wójt Gminy Jeżów Sudecki wystąpił do Regionalnego Dyrektora Ochrony Środowiska we Wrocławiu o wyrażenie opinii, co do konieczności przeprowadzenia oceny oddziaływania omawianego przedsięwzięcia na środowisko, a w przypadku stwierdzenia takiej potrzeby – określenie zakresu raportu o oddziaływaniu na środowisko. Postanowieniem z dnia 18 sierpnia 2025r., nr WOOŚ.4220.380.2025.AJ.2 ww. organ wydał opinię o braku konieczności przeprowadzenia oceny oddziaływania przedmiotowego przedsięwzięcia na środowisko, określając jednocześnie warunki realizacji przedsięwzięcia, które zostały uwzględnione m.in. w pkt. 1-11 niniejszej decyzji.

Pismem z dnia 30 lipca 2025 r. Wójt Gminy Jeżów Sudecki wystąpił do Państwowego Gospodarstwa Wodnego Wody Polskie Zarząd Zlewni w Lwówku Śląskim o wyrażenie opinii co do konieczności przeprowadzenia oceny oddziaływania omawianego przedsięwzięcia na środowisko, a w przypadku stwierdzenia takiej potrzeby – określenie zakresu raportu o oddziaływaniu na środowisko. Ww. organ postanowieniem z dnia 12 sierpnia 2025 r. znak: VW.ZZŚ.4901.90.2025.ES, wyraził opinię o braku potrzeby przeprowadzenia oceny oddziaływania przedsięwzięcia na środowisko.

Stwierdzając brak konieczności przeprowadzenia oceny oddziaływania przedsięwzięcia na środowisko organ uwzględnił łącznie następujące kryteria:

1) Rodzaj i charakterystyka przedsięwzięcia, z uwzględnieniem:

a) skali przedsięwzięcia i wielkości zajmowanego terenu oraz ich wzajemnych proporcji, a także istotnych rozwiązań charakteryzujących przedsięwzięcie:

Przedmiotowe przedsięwzięcie polegać będzie na budowie sieci wodociągowej z rur PE Ø125mm o długości 1825 m łączącej istniejące sieci wodociągowe rozdzielcze w miejscowościach Płoszczyna i Czernica. Zalicza się ono do inwestycji celu publicznego w rozumieniu art. 2 pkt. 5 ustawy z dnia 27 marca 2003 r. *o planowaniu i zagospodarowaniu przestrzennym* (t.j. Dz.U. 2024 poz. 1130 z późn. zm.), gdyż stanowi realizację celu, o którym mowa w art. 6 pkt. 3 ustawy z dnia 21 sierpnia 1997 r. *o gospodarce nieruchomościami* (t.j. Dz.U. 2024 poz. 1145) polegającego na budowie i utrzymywaniu publicznych urządzeń służących do zaopatrzenia ludności w wodę.

Celem zadania jest zwiększenie bezpieczeństwa dostawy wody dla mieszkańców Czernicy, zaopatrywanych obecnie z ujęcia podziemnego w miejscowości Czernica (również w okresie suszy), poprzez przełączenie ich do systemu SUW Jeżów Sudecki. Obecnie eksploatowane ujęcie nie zapewnia bezpieczeństwa ja-kości wody, gdyż pobierana woda charakteryzuje się zawartością znacznych ilości żelaza, co wymusza zastosowanie skomplikowanego układu uzdatniania. Dodatkowym elementem zadania będzie obniżenie kosztów produkcji wody.

Inwestycja zlokalizowana będzie w całości na terenie Gminy Jeżów Sudecki w obrębie miejscowości Płoszczyna i Czernica w działkach: 172/1, 206/3 , 206/29 , 206/27, 206/25, 206/23, 206/21, 206/19, 206/4, 477

b) powiązań z innymi przedsięwzięciami, w szczególności kumulowania się oddziaływań przedsięwzięć realizowanych i zrealizowanych, dla których została wydana decyzja o środowiskowych uwarunkowaniach, znajdujących się na terenie, na którym planuje się realizację przedsięwzięcia, oraz w obszarze oddziaływania przedsięwzięcia lub których oddziaływania mieszczą się w obszarze oddziaływania planowanego przedsięwzięcia w zakresie, w jakim ich oddziaływania mogą prowadzić do skumulowania oddziaływań z planowanym przedsięwzięciem:

Inwestor nie przewiduje kumulacji niniejszego przedsięwzięcia z innymi realizowanymi lub zrealizowanymi przedsięwzięciami.

c) różnorodności biologicznej, wykorzystywania zasobów naturalnych, w tym gleby, wody i powierzchni ziemi:

Sieć wodociągowa prowadzona będzie przy drodze gminnej łączącej m. Płoszczyna z m. Czernica. Planowana inwestycja w 90% zostanie wykonana metodą bez-wykopową tj. przewiertem sterowanym. Jedynie

w miejscach komór przewiertowych i w węzłach zostaną wykonane wykopy, co spowoduje tymczasowe powierzchniowe zajęcie nieruchomości.
Roboty ziemne wykonywane będą w poboczach dróg, w miejscach bezkolizyjnych, bez konieczności wycinki drzew i krzewów. Wzdłuż trasy planowanej inwestycji nie występują pomniki przyrody ani roślinność chroniona prawem.
Zasięg oddziaływania inwestycji zamknie się w obrębie granic działek wymienionych w pkt. 1.a) i nie będzie niekorzystnie oddziaływał na działki sąsiednie. Teren po robotach ziemnych bezzwłocznie zostanie przywrócony do stanu sprzed wejścia z robotami. Przedsięwzięcie nie spowoduje zmiany sposobu zagospodarowania terenu ani zmniejszenia się powierzchnia terenów zielonych. Teren może być nadal użytkowany w dotychczasowy sposób. Projektowana sieć wodociągowa zajmie powierzchnię około 228,1 m2.

d) emisji i występowania innych uciążliwości:

Planowana inwestycja i roboty jej towarzyszące oddziaływać będą na warunki aerosanitarne jedynie w okresie budowy. Głównymi źródłami zanieczyszczenia atmosfery i zarazem hałasu będą na tym etapie pojazdy transportujące materiały, praca maszyn i pojazdów budowlanych. Ze względu na technologię prowadzonych robót spowodują one pogorszenie stanu powietrza atmosferycznego punktowo, w miejscu prowadzonych robót. Występujące uciążliwości maja charakter lokalny i przemijalny, a ich rozmiar można ograniczyć do minimum poprzez zachowanie ostrożności i wykonywanie prac budowlanych zgodnie z obowiązującymi przepisami. Uciążliwości te są krótkotrwałe i nie pozostawiają trwałych śladów w środowisku.

e) ocenionego w oparciu o wiedzę naukową ryzyka wystąpienia poważnych awarii lub katastrof naturalnych i budowlanych, przy uwzględnieniu używanych substancji i stosowanych technologii, w tym ryzyka związanego ze zmianą klimatu:

Ustawa z dnia 18 kwietnia 2002 r. *o stanie klęski żywiołowej* (t.j. Dz.U. 2025 poz. 112) definiuje katastrofę naturalną jako „zdarzenie związane z działaniem sił natury, w szczególności wyładowania atmosferyczne, wstrząsy sejsmiczne, silne wiatry, intensywne opady atmosferyczne, długotrwałe występowanie ekstremalnych temperatur, osuwiska ziemi, pożary, susze, powodzie, zjawiska lodowe na rzekach i morzu oraz jeziorach i zbiornikach wodnych, masowe występowanie szkodników, chorób roślin lub zwierząt albo chorób zakaźnych ludzi albo też działanie innego żywiołu". Z kolei pod pojęciem klęski żywiołowej należy rozumieć katastrofę naturalną lub awarię techniczną, której skutki zagrażają życiu lub zdrowiu dużej liczby osób, mieniu w wielkich rozmiarach albo środowisku na znacznych obszarach.

Teren, na którym przewidziano realizację przedsięwzięcia, jest w niskim zakresie narażony na wystąpienie któregokolwiek ze zdarzeń wymienionych powyżej. Leży on poza terenami zalewowymi, a więc nie występuje zagrożenie zalaniem w czasie powodzi. Również nawalne deszcze nie stanowią zagrożenia, ponieważ istniejąca sieć rowów melioracyjnych poradzi sobie z odprowadzeniem nadmiaru wód opadowych. Na obszarze inwestycji nie istnieje ryzyko wystąpienia osuwiska ziemi, gdyż teren charakteryzuje się stopniowymi wzniesieniami powierzchni, bez wyraźnie wypiętrzonych fragmentów o stromych zboczach. Obszar ten nie znajduje się również w strefie zagrożonej wstrząsami sejsmicznymi.

Na rozpatrywanym terenie występują natomiast okresy suszy, w ciągu których narasta deficyt wody i wzmaga się brak możliwości dostaw wody pitnej dla mieszkańców, czemu ma zapobiegać planowane zadanie.

Zawsze istnieje jednak ryzyko związane z możliwością wystąpienia awarii technicznej samego rurociągu. Dlatego w trakcie realizacji przedsięwzięcia ważne jest utrzymanie reżimów technologicznych wykonawstwa sieci, stałej kontroli maszyn i sprzętu, kontroli jakości wykonywanych robot oraz kontroli w zakresie bezpieczeństwa i higieny pracy.

Ewentualna awaria projektowanej sieci wodociągowej nie spowoduje jednak katastrofy ekologicznej, gdyż nie dojdzie do emisji żadnych szkodliwych czy toksycznych gazów i cieczy do środowiska, a jedynie do wycieku wody. Inwestor w celu zminimalizowania ilości wydostającej się do gleby wody prowadzi stały monitoring online przepływu wody w poszczególnych odcinkach sieci w całej strukturze wodociągowej, której jest właścicielem. Dodatkowo całodobowe dyżury pracowników inwestora umożliwiają podjęcie natychmiastowych działań w trakcie wystąpienia jakiejkolwiek nieszczelności.

W celu minimalizacji ryzyka wystąpienia awarii PWiK w Bolesławcu będzie prowadzić stały monitoring online ilości i jakości dostarczanej wody celem zapobiegania ewentualnym awariom oraz w celu usuwania wszelkich nieprawidłowości.

Biorąc pod uwagę powyższe można przyjąć, że przedsięwzięcie w żaden sposób nie przyczyni się do pogłębiania się zmian klimatu, natomiast będzie przeciwdziałać skutkom zmian klimatu w postaci występujących okresów suszy prowadzących do deficytu wody na przedmiotowym terenie

f) przewidywanych ilości i rodzaju wytwarzanych odpadów oraz ich wpływu na środowisko, w przypadkach, gdy planuje się ich powstawanie:

Zgodnie z ustawą z dnia 14 grudnia 2012r o odpadach (tekst jednolity Dz.U. 2023 poz. 1587 z późn. zm.) wytwarzający odpady jest obowiązany do stosowania takich sposobów produkcji i form usług lub wykorzystywania surowców i materiałów, które zapobiegają wytwarzaniu odpadów albo pozwalają na wykorzystywanie na odpowiednim poziomie ich ilość, a także zmniejszają uciążliwość bądź zagrożenie ze strony odpadów dla życia lub zdrowia ludzi oraz dla środowiska. Ponadto wytwarzający odpady jest obowiązany do prowadzenia ilościowej i jakościowej ewidencji, zgodnie z przyjętą klasyfikacją odpadów oraz listą odpadów niebezpiecznych. Obowiązek ten ułatwia prowadzenie selektywnej zbiórki odpadów. W przypadku odpadów nadających się do wykorzystania, selektywna zbiórka ma szczególne znaczenie bowiem zmieszanie ich z innymi odpadami – zwłaszcza mokrymi organicznymi, powoduje dodatkowe zabrudzenie utrudniające lub uniemożliwiające ich zbiórkę i dalsze unieszkodliwianie. Gromadzenie osobno każdego rodzaju surowca pozwala pominąć lub znacznie uprościć bardzo pracochłonną i kosztowną operacje sortowania, stanowiącą pierwszy etap w procesach przetwarzania surowców wtórnych. Wprowadzenie selektywnej zbiórki spełnia również oczekiwania społeczne wynikające z rosnącej świadomości ekologicznej społeczeństwa oraz wymogów racjonalnej gospodarki zasobami naturalnymi środowiska.

W trakcie prowadzenia inwestycji polegającej na budowie wodociągu, powstaną określone (ilość założona szacunkowo) poniżej odpady:

Kod odpadu	***Rodzaj odpadu***	***Ilość [m3]***	***Sposób zagospodarowania odpadów***
17 05 04	gleba lub ziemia	150,0	Wywóz na miejsce wskazane przez Inwestora bądź przekazanie podmiotowi, który ma zezwolenie właściwego organu na prowadzenie działalności w zakresie zbierania, odzysku, unieszkodliwiania odpadów
17 01 01/ 17 01 82	gruz betonowy lub tłuczeń	50,0	Wywóz na miejsce wskazane przez Inwestora podmiotowi, który ma zezwolenie właściwego organu na prowadzenie działalności w zakresie zbierania, odzysku, unieszkodliwiania odpadów
17 03 02	asfalt	10,0	Przekazanie podmiotowi, który ma zezwolenie właściwego organu na prowadzenie działalności w zakresie zbierania, odzysku, unieszkodliwiania odpadów

Odpady z grupy 20 będą wytwarzane przez pracowników biorących udział w realizacji inwestycji. Ich ilość jest ściśle uzależniona od ilości osób zatrudnionych przez wykonawcę i oddelegowanych do prac budowlanych przy przedmiotowej inwestycji.

W przypadku odpadów komunalnych szczegółowe zasady selektywnego zbierania i odbierania odpadów określają właściwe do miejsca ich powstawania gminy w regulaminach utrzymania czystości i porządku będących aktami prawa miejscowego. Odpady należy gromadzić selektywnie w szczelnych, zamykanych kontenerach, o kolorach odpowiadającym poszczególnym rodzajom odpadów, umiejscowionych na utwardzonym podłożu, zabezpieczając przed wpływem warunków atmosferycznych, a następnie przekazywać uprawnionym podmiotom celem ich dalszego zagospodarowania. Natomiast nieposegregowana frakcja odpadów komunalnych powinna zostać przekazana podmiotowi upoważnionemu, celem transportu na najbliżej składowisko odpadów komunalnych.

Na etapie budowy wymagana będzie kontrola poprawności prowadzenia gospodarki odpadami. Niedopuszczalne będzie gromadzenie odpadów bezpośrednio na ziemi, w workach foliowych itp. oraz ich

spalanie.

Podsumowując, można stwierdzić, że powstałe w wyniku prac budowlanych odpady są typowymi odpadami, które nie stanowią zagrożenia dla środowiska w przypadku właściwego wtórnego wykorzystania i składowania. Przy zastosowaniu rozwiązań chroniących środowisko można stwierdzić, że na etapie prowadzenia robót budowlanych oddziaływanie przedsięwzięcia na środowisko będzie znikome.

g) zagrożenia dla zdrowia ludzi, w tym wynikającego z emisji:

Funkcjonowanie inwestycji nie będzie związane z oddziaływaniem stwarzającym zagrożenie dla zdrowia ludzi, w szczególności z uwagi na brak znaczących emisji zanieczyszczeń do środowiska.

2) Usytuowanie przedsięwzięcia, z uwzględnieniem możliwego zagrożenia dla środowiska, w szczególności przy istniejącym i planowanym użytkowaniu terenu, zdolności samooczyszczania się środowiska i odnawiania się zasobów naturalnych, walorów przyrodniczych i krajobrazowych oraz uwarunkowań miejscowych planów zagospodarowania przestrzennego – uwzględniające:

a) *obszary wodno-błotne oraz inne, inne obszary o płytkim zaleganiu wód podziemnych, w tym siedliska lęgowe oraz ujścia rzek*:

Inwestycja zlokalizowane będzie poza obszarami wodno-błotnymi oraz obszarami o płytkim zaleganiu wód podziemnych, wymienionymi w Konwencji Ramsarskiej.

b) *obszary wybrzeży i środowisko morskie:*

Nie występują w bezpośrednim sąsiedztwie inwestycji.

c) *obszary górskie lub leśne:*

Inwestycja zlokalizowana będzie na terenie obszaru górskiego, w sąsiedztwie lasów, będących w administracji Nadleśnictwa Lwówek Śląski. Nie ma potrzeby usuwania jakiegokolwiek pokrycia roślinnego w związku z realizacją inwestycji.

d) *obszary objęte ochroną, w tym strefy ochronne ujęć wód i obszary ochronne zbiorników wód śródlądowych*:

Budowa sieci wodociągowej przebiegać będzie poza obszarami objętymi ochroną, w tym poza strefami ujęć wody i poza obszarami ochronnymi zbiorników wód śródlądowych.

e) *obszary wymagające specjalnej ochrony ze względu na występowanie gatunków roślin, grzybów i zwierząt lub ich siedlisk lub siedlisk przyrodniczych objętych ochroną, w tym obszary Natura 2000 oraz pozostałe formy ochrony przyrody*:

Inwestycja zlokalizowana będzie poza granicami obszarów chronionych, wymienionych w art. 6 ustawy z dnia 16 kwietnia 2004 roku *o ochronie przyrody*.

f) obszary, na których standardy jakości środowiska zostały przekroczone lub istnieje prawdopodobieństwo ich przekroczenia:

Inwestycja będzie zlokalizowana w strefie dolnośląskiej w powiecie karkonoskim (nr strefy PL0204), w której w roku 2023 przekroczone były poziomy dopuszczalnych stężeń takich zanieczyszczeń jak: ozon (klasa C), pył PM10 (klasa C), arsen As (klasa C) oraz benzo(a)piren B(a)P (klasa C). Niniejsza strefa została wyznaczona na podstawie ustawy z dnia 27 kwietnia 2001r. *Prawo ochrony środowiska* (t.j. Dz.U. 2024 poz. 54 z późn. zm.). Realizacja inwestycji nie spowoduje pogorszenia jakości powietrza.

g) obszary o krajobrazie mającym znaczenie historyczne, kulturowe lub archeologiczne:

Zgodnie z miejscowym planem zagospodarowania terenu inwestycja częściowo znajduje się w strefie „B" ochrony konserwatorskiej (miejscowość Czernica). Z tego względu zakres przedsięwzięcia zostanie uzgodniony z Dolnośląskim Wojewódzkim Konserwatorem Zabytków we Wrocławiu.

h) gęstość zaludnienia:

Wg stanu na dzień 31.12.2024 r. miejscowość Czernica liczy 648 mieszkańców, Płoszczyna – 299 mieszkańców. Inwestycja w 5% przebiegać będzie przez tereny zabudowane. Działania minimalizujące oddziaływanie względem ludności zostały opisane w pkt. 7 niniejszego opracowania.

i) obszary przylegające do jezior:

Inwestycja będzie zlokalizowana poza obszarami przylegającymi do jezior.

j) uzdrowiska i obszary ochrony uzdrowiskowej:

JEŻÓW SUDECKI

Wójt Gminy Jeżów Sudecki
58-521 Jeżów Sudecki ul. Długa 63
tel/fax 757–132–254,-255,-257
NIP 611-10-17-308 REGON 230821687

Inwestycja będzie zlokalizowana poza uzdrowiskami i obszarami ochrony uzdrowiskowej.

k) wody i obowiązujące dla nich cele środowiskowe;

Jednolite Części Wód Powierzchniowych – JCWP rzeczne:

Planowane przedsięwzięcie zlokalizowane będzie na terenie regionu wodnego Środkowej Odry (PL6000SO) w obrębie Jednolitej Części Wód Powierzchniowych (JCWP – rzecznych) - *Lipka*

Europejski kod JCWP – *PLRW60000616349*

Typ JCWP – *RW_wap - Potok lub mała rzeka wyżynna na podłożu węgla-nowym*

Status – *naturalna część wód*

Aktualny stan JCWP – *brak danych (monitorowana, brak badań biologicznych)*

Stan/ potencjał ekologiczny JCWP – *brak oceny stanu*

Stan chemiczny JCWP – *dobry*

Cele wyznaczone dla JCWP:

stan/potencjał ekologiczny – *dobry stan ekologiczny; zapewnienie drożności cieku*

stan chemiczny – *dobry stan chemiczny*

Ocena ryzyka nieosiągnięcia celów środowiskowych – *zagrożona*

Presje:

troficzne: nawożenie i depozycja oraz odpływ miejski (wody opadowe) oraz źródła przemysłowe oraz źródła bytowe i komunalne

hydromorfologiczne: budowle piętrzące – rzeki główne, obiekty mostowe – rzeki główne

Deregoracja: *czasowa (przedłużenie terminu osiągnięcia celu środowiskowego*

Termin osiągniecia celów środowiskowych – *po 2027; 2039 dla substancji priorytetowych*

Planowana inwestycja zarówno na etapie realizacji, jak i eksploatacji nie będzie powodowała wprowadzania do wód powierzchniowych surowców, energii czy zanieczyszczeń.

Przedsięwzięcie nie będzie więc oddziaływać w żaden sposób na aktualny stan JCWP, ani pogłębiać presji troficznych i hydromorfologicznych. Nie stanowi więc zagrożenia dla osiągnięcia celów środowiskowych wyznaczonych dla przedmiotowej JCWP.

Jednolite Części Wód Podziemnych – JCWPd:

Planowane przedsięwzięcie zlokalizowane będzie w obszarze zakwalifikowanym jako Jednolite Części Wód Podziemnych (JCWPd) o numerze *93.*

Europejski kod JCWPd – *GW600093*

Aktualny stan JCWPd – *dobry (monitorowana)*

Stan ilościowy JCWPd – *dobry*

Stan chemiczny JCWPd – *dobry*

Pobór rejestrowany z ujęć wód podziemnych – *83,39%*

Rodzaj presji – *ilościowa, chemiczna*

Cele wyznaczone dla JCWPd:

stan chemiczny: dobry

stan ilościowy: dobry

Ocena ryzyka nieosiągnięcia celów środowiskowych – *niezagrożona*

Deregoracja: *nie dotyczy*

Przedmiotowe JCWPd zgodnie z Rozporządzenie Ministra Infrastruktury z dnia 16 listopada 2022 r. w sprawie *Planu gospodarowania wodami na obszarze dorzecza Odry* zostały zakwalifikowane jako przeznaczone do poboru wody na potrzeby zaopatrzania ludności w wodę przeznaczoną do spożycia. W związku z czym jest to obszar objęty ochroną w celu zapobieżenia pogarszaniu się jakości pobieranej wody

JEŻÓW SUDECKI

Wójt Gminy Jeżów Sudecki
58-521 Jeżów Sudecki ul. Długa 63
tel/fax 757–132–254,-255,-257
NIP 611-10-17-308 REGON 230821687

i co za tym idzie zminimalizowania potrzeby jej uzdatniania.
Planowana inwestycja zarówno na etapie realizacji, jak i eksploatacji nie będzie powodowała wprowadzania do wód podziemnych surowców, energii czy zanieczyszczeń. Przedsięwzięcie nie wpłynie więc na stan chemiczny przedmiotowych JCWPd oraz nie stanowi zagrożenia dla wyznaczonych celów środowiskowych.

3) Rodzaj, cechy i skalę możliwego oddziaływania rozważanego w odniesieniu do kryteriów wymienionych w pkt 1 i 2 oraz w art. 62 ust. 1 pkt 1 *ustawy o.o.ś.*, wynikające z:

a) zasięgu oddziaływania – obszaru geograficznego i liczby ludności, na którą przedsięwzięcie może oddziaływać:

Rozpatrywana inwestycja polegająca na budowie wodociągu magistralnego służącego do przesyłania wody będzie uciążliwa dla środowiska w okresie jej realizacji. Przewidywana ilość emitowanych do środowiska substancji i energii (m.in. hałas, związki chemiczne, pola elektromagnetyczne):

- hałas – na etapie realizacji prac hałas emitowany wyłącznie przez maszyny budowlane w związku z realizacją budowy max. 120 dB. Emisja chwilowa zupełnie ustająca po zakończeniu prac.
- związki chemiczne – na etapie realizacji prac emisja do powietrza powodowana wyłącznie przez maszyny budowlane w związku z realizacją budowy. Max. godzinowe stężenia substancji (Smm) oraz średnioroczne (Sa) nie przekraczają wartości dopuszczalnych. Emisja chwilowa zupełnie ustająca po zakończeniu prac.
- pola elektromagnetyczne – nie dotyczy

Należy podkreślić, że wszystkie wymienione zagrożenia można w pewnym zakresie zminimalizować, wymaga to jednak przestrzegania ustalonego reżimu czasowego i technicznego prowadzonych prac. Inwestycja po jej zakończeniu i przywróceniu stanu środowiska do stanu poprzedzającego inwestycję nie powinna spowodować znaczących zagrożeń dla miejscowej przyrody.

b) transgranicznego charakteru oddziaływania przedsięwzięcia na poszczególne elementy przyrodnicze:

Lokalny charakter przedsięwzięcia wyklucza występowanie transgranicznego oddziaływania i w związku z tym dla opisywanego zadania inwestycyjnego nie obowiązują wymagania przeprowadzenia procedury postępowania dot. transgranicznego oddziaływania na środowisko.

c) charakteru, wielkości, intensywności i złożoności oddziaływania, z uwzględnieniem obciążenia istniejącej infrastruktury technicznej oraz przewidywanego momentu rozpoczęcia oddziaływania:

Funkcjonowanie wodociągu nie powoduje żadnych negatywnych oddziaływać na środowisko. Przy zastosowaniu rozwiązań chroniących środowisko przedsięwzięcie nie będzie powodowało wprowadzania do środowiska substancji lub energii.

d) prawdopodobieństwa oddziaływania:

Pomimo planowanych rozwiązań ograniczających oddziaływanie na środowisko etapu realizacji inwestycji przewiduje się, iż wystąpienie omówionych wcześniej uciążliwości jest wysoce prawdopodobne. Należy jednak mieć na uwadze, iż będzie to typowy proces budowlany o charakterze okresowym, a ponadto zgodnie z *Kip* przewidziane zostały działania minimalizujące skutki procesu inwestycyjnego.

e) czasu trwania, częstotliwości i odwracalności oddziaływania:

Uciążliwości związane z prowadzonymi pracami budowlanymi oraz transportem materiałów budowlanych będą miały charakter krótkotrwały - ograniczony do etapu realizacji przedsięwzięcia, a po zakończeniu budowy teren zostanie przywrócony do stanu początkowego.

f) powiązań z innymi przedsięwzięciami, w szczególności kumulowania się oddziaływań przedsięwzięć realizowanych i zrealizowanych, dla których została wydana decyzja o środowiskowych uwarunkowaniach, znajdujących się na terenie, na którym planuje się realizację przedsięwzięcia, oraz w obszarze oddziaływania przedsięwzięcia lub których oddziaływania mieszczą się w obszarze oddziaływania planowanego przedsięwzięcia - w zakresie, w jakim ich oddziaływania mogą prowadzić do skumulowania oddziaływań z planowanym przedsięwzięciem:

JEŻÓW SUDECKI

Wójt Gminy Jeżów Sudecki
58-521 Jeżów Sudecki ul. Długa 63
tel/fax 757–132–254,-255,-257
NIP 611-10-17-308 REGON 230821687

Na terenie projektowanego przedsięwzięcia brak jest innych istniejących i planowanych inwestycji, których funkcjonowanie mogłoby prowadzić do kumulowania oddziaływań. Istnieje możliwość jednoczesnego prowadzenia prac budowlanych na terenach położonych w pobliżu trasy dróg dojazdowych, jednak nie powinny one powodować oddziaływań skumulowanych i istotnym charakterze.

g) możliwości ograniczenia oddziaływania:

W celu ograniczenia oddziaływania robót budowlanych na środowisko planowane są m.in. następujące rozwiązania:

- brak konieczności wycinki drzew i krzewów;
- zabezpieczenie pni drzew przed mechanicznymi uszkodzeniami np. osłonami z desek lub ogrodzeniami,
- w przypadku stwierdzenia zwierząt w wykopach - odławianie i przenoszenie ich poza teren przedsięwzięcia,
- ograniczanie emisji hałasu w czasie budowy polegać będzie między innymi na maksymalnym skróceniu czasu trwania wszystkich robót, wykonywaniu prac wyłącznie w porze dziennej, stosowaniu sprawnych maszyn o dopuszczalnej emisji hałasu do środowiska i dobrym stanie technicznym;
- wykorzystywanie sprzętu budowlanego sprawnego technicznie oraz zastosowanie właściwych rozwiązań organizacyjno-technicznych mających na celu ograniczenie emisji wtórnej pyłu z miejsc magazynowania sypkich materiałów budowlanych (w tym ich okresowe zraszanie, zwłaszcza w czasie suchej i wietrznej pogody),
- prowadzenie działań zapobiegających wtórnej emisji pyłu z transportu materiałów i odpadów oraz z dróg, którymi poruszać się będą pojazdy wyjeżdżające z placu budowy (np. czyszczenie kół pojazdów przed wyjazdem z placu budowy, zraszanie powierzchni dróg dojazdowych do miejsca budowy.

W celu zmniejszenia uciążliwości hałasowej względem okolicznych mieszkańców nałożono warunek w pkt. 10.

Z informacji zamieszczonych w przedłożonej dokumentacji, w tym *Kip,* wynika, że przyjęte rozwiązania techniczne i technologiczne, wraz z nałożonymi w sentencji decyzji warunkami, powinny zagwarantować bezpieczną realizację i eksploatację przedsięwzięcia.

Po przeanalizowaniu materiału dowodowego w przedmiotowej sprawie oraz biorąc pod uwagę skalę i charakter przedsięwzięcia, jego lokalne i możliwe do przewidzenia oddziaływanie, stwierdzono, iż nie zachodzi konieczność przeprowadzenia oceny oddziaływania na środowisko, na etapie postępowania zmierzającego do wydania decyzji o środowiskowych uwarunkowaniach dla omawianego przedsięwzięcia.

Obwieszczeniem z dnia 05 listopada 2025 r., Wójt Gminy Jeżów Sudecki zawiadomił strony postępowania o zebraniu całości materiału dowodowego w sprawie oraz o możliwości wypowiedzenia się, przed wydaniem decyzji, co do zebranych dowodów i materiałów w terminie 7 dni od daty doręczenia zawiadomienia, a także o miejscu przechowywania akt sprawy.

W toku prowadzonego postępowania w sprawie wydania przedmiotowej decyzji nie zostały wniesione żadne uwagi ani wnioski.

Po przeanalizowaniu materiału dowodowego w przedmiotowej sprawie Wójt Gminy Jeżów Sudecki uznał, iż nie ma konieczności przeprowadzenia oceny oddziaływania na środowisko na etapie postępowania zmierzającego do wydania decyzji o środowiskowych uwarunkowaniach dla przedmiotowego przedsięwzięcia.

Mając na uwadze powyższe orzeczono jak w sentencji.

Integralną część decyzji stanowi charakterystyka przedsięwzięcia.

Pouczenie

Od niniejszej decyzji służy stronom odwołanie do Samorządowego Kolegium Odwoławczego w Jeleniej Górze za pośrednictwem Wójta Gminy Jeżów Sudecki w terminie 14 dni od daty, w której nastąpiło doręczenie obwieszczenia. W trakcie biegu terminu do wniesienia odwołania strona może zrzec się prawa do wniesienia odwołania wobec organu administracji publicznej, który wydał decyzję. Z dniem doręczenia organowi

JEŻÓW SUDECKI

Wójt Gminy Jeżów Sudecki
58-521 Jeżów Sudecki ul. Długa 63
tel/fax 757–132–254,-255,-257
NIP 611-10-17-308 REGON 230821687

administracji publicznej oświadczenia o zrzeczeniu się prawa do wniesienia odwołania przez ostatnią ze stron postępowania, decyzja staje się ostateczna i prawomocna.

z up. WÓJTA
mgr Sabina Łozińska
Zastępca Wójta Gminy

Otrzymują:

1. Przedsiębiorstwo Wodociągów i Kanalizacji Dolina Bobru Sp. z o.o. ul. Łasicka 17, 59-700 Bolesławiec
2. Strony postępowania w drodze obwieszczenia zgodnie z art. 49 k.p.a.
3. A/a.

Do wiadomości:

1. Państwowy Powiatowy Inspektor Sanitarny w Jeleniej Górze, ul. Jana Kasprowicza 17, 58-500 Jelenia Góra.
2. Regionalny Dyrektor Ochrony Środowiska we Wrocławiu, ul. Jana Długosza 68, 51-162 Wrocław.
3. Państwowe Gospodarstwo Wodne Wody Polskie Zarząd Zlewni w Lwówku Śląskim ul. Jaśkiewicza 24 59-600 Lwówek Śląski

JEŻÓW SUDECKI

Wójt Gminy Jeżów Sudecki
58-521 Jeżów Sudecki ul. Długa 63
tel/fax 757–132–254,-255,-257
NIP 611-10-17-308 REGON 230821687

Załącznik do decyzji nr* GKZPiR.6220.2.2025.8 *z dnia 19.11.2025 r.

Charakterystyka przedsięwzięcia

1. Przedmiotem przedsięwzięcia jest budowa sieci wodociągowej między miejscowościami Płoszczyna i Czernica w celu przyłączenia istniejącego systemu wodo-ciągowego SUW Czernica do systemu SUW Jeżów Sudecki. Przedsięwzięcie to zgodnie z Rozporządzeniem Rady Ministrów z dnia 10 września 2019r. *w sprawie przedsięwzięć mogących znacząco oddziaływać na środowisko* należy zaliczyć do **przedsięwzięć mogących potencjalnie znacząco oddziaływać na środowisko**, o którym mowa w § 3 ust.1 pkt 71.
2. W trakcie eksploatacji omawiane przedsięwzięcie nie jest źródłem uciążliwości i nie powoduje przekroczenia dopuszczalnych przepisów dla wszystkich elementów środowiska i rodzajów oddziaływania, tj.:
   a) Planowane przedsięwzięcie będzie służyło do transportu wody przeznaczonej do spożycia, pobieranej z istniejącego ujęcia podziemnego w Jeżowie Sudeckim. Woda jest poddawana procesom uzdatniania i spełnia wszystkie wymogi jakościowe określone w Rozporządzeniu Ministra Zdrowia z dnia 7 grudnia 2017 r. *w sprawie jakości wody przeznaczonej do spożycia przez ludzi* (Dz.U. 2017 poz. 2294). Woda jest poddawana analizom jakościowym z częstotliwością wynikająca z powyższego aktu prawnego, obejmującym badania następujących wskaźników: barwa, mętność, odczyn, przewodność, twardość, zapach, smak, amoniak, azotyny, azotany, żelazo, mangan, bakterie grupy Coli.
   b) Przedsięwzięcie w trakcie realizacji i eksploatacji nie będzie powodować emisji do wód powierzchniowych, podziemnych i gleb substancji szkodliwych.
   c) W wyniku realizacji przedsięwzięcia nie ulegnie obniżeniu stanu wód pod-ziemnych.
   d) Przedsięwzięcie nie spowoduje zmian kierunku przepływu wód podziemnych.
   e) Przedsięwzięcie nie pomniejszy zasobów wód podziemnych.
   f) Przedsięwzięcie nie wpłynie na jakość i zasoby wód podziemnych przeznaczonych do zaopatrzenia ludności.
   g) Przedsięwzięcie zlokalizowane będzie poza obszarami przeznaczonymi do ochrony gatunków zwierząt wodnych o znaczeniu gospodarczym.
   h) Przedsięwzięcie zlokalizowane będzie poza obszarami JCW przeznaczonych do celów rekreacyjnych, w tym kąpieliskowych.
   i) Przedsięwzięcie będzie zlokalizowane poza granicami obszarów chronionych, wymienionych w art. 6 ustawy z dnia 16 kwietnia 2004 roku *o ochronie przyrody.*
3. Projektowana budowa sieci wodociągowej wpłynie na poprawę warunków życia lokalnej społeczności poprzez zapewnienie jej dostępu do dobrej jakości wody pitnej oraz zapewni rezerwę wody pitnej w przypadku awarii istniejącego ujęcia wody w Czernicy.
4. Projektowana inwestycja po wykonaniu zgodnie z przedstawionymi projektami spełniać będzie wymagania w zakresie ochrony środowiska i nie wpłynie negatywnie na obszary chronione na danym terenie.
5. Ze względu na przyjęte rozwiązania przestrzenne, funkcjonalne i techniczne opisane w karcie informacyjnej przedsięwzięcia, które będą eliminowały ujemne oddziaływanie planowanego przedsięwzięcia na poszczególne komponenty środowiska, zdrowie ludzi i tereny sąsiednie, nie przewiduje się znaczącego oddziaływania przedsięwzięcia na żaden z obszarów podlegających ochronie na pod-stawie ustawy z dnia 16 kwietnia 2004 r. *o ochronie przyrody* (t.j. Dz.U. 2024 poz. 1478).
6. Przedsięwzięcie będzie przeciwdziałało skutkom zmian klimatu w postaci występujących na danym terenie okresów suszy i deficytu wody pitnej dla mieszkańców miejscowości Czernica.

z up. WÓJTA
mgr Sabina Łozińska
Zastępca Wójta Gminy

Odpis protokołu z narady koordynacyjnej
dotyczącej usytuowania projektowanej sieci uzbrojenia terenu,
przeprowadzonej przez Starostę Karkonoskiego sposobem elektronicznym
zakończonej w dniu 2025-12-23

Znak sprawy: OD.6630.136.2025

Wnioskodawca: Przedsiębiorstwo Wodociągów i Kanalizacji Dolina bobru Spółka z o. o.
59-700 Bolesławiec, ul. Łasicka 17, Polska

Opis przedmiotu narady:
Lokalizacja: dz. nr 172/1, 206/3, 206/29, 206/27, 206/25, 206/23, 206/21, 206/19, 206/4 - obręb 0006 Płoszczyna
dz. nr 477 - obręb 0001 Czernica
Rodzaj i funkcja przewodu: Projekt sieci wodociągowej

Informacje uzupełniające:

Przewodniczący narady koordynacyjnej: Krzysztof Preisner

Wynik narady (określa Przewodniczący narady koordynacyjnej po jej zakończeniu):
jednomyślny i pozytywny

Podmioty władające sieciami uzbrojenia terenu:		
Lp.	Oznaczenie podmiotu oraz imię i nazwisko osoby, która ten podmiot reprezentuje:	Stanowisko/treść uwagi:
1.	DSS Operator SA Andrzej Heluszka	pozytywne bez uwag Brak uwag
2.	GAZ-SYSTEM S.A. Michał Wieczorek	nie dotyczy Nie dotyczy
3.	Gmina Jeżów Sudecki	pozytywne bez uwag Należycie zawiadomiony podmiot nie uczestniczył w naradzie
4.	Karkonoski System Wodociągów i Kanalizacji sp. z o.o. (Mysłakowice)	pozytywne bez uwag Należycie zawiadomiony podmiot nie uczestniczył w naradzie
5.	NETIA S.A. Żaneta Smolarczyk	pozytywne bez uwag Brak uwag
6.	ORANGE Polska S.A.	pozytywne bez uwag Należycie zawiadomiony podmiot nie uczestniczył w naradzie
7.	Polska Spółka Gazownictwa sp. z o.o. Wojciech Krosnowski	pozytywne bez uwag Brak uwag
8.	Przedsiębiorstwo Wodociągów i Kanalizacji Dolina Bobru sp. z o. o. Małgorzata Całusińska	pozytywne bez uwag Brak uwag
9.	TAURON Dystrybucja S.A. Stanisław Bogaczewicz	pozytywne z uwagami OD.6630.136.2025 - Projekt sieci wodociągowej, dz. nr: 172/1, 206/3, 206/29, 206/27, 206/25, 206/23, 206/21, 206/19, 206/4 - obręb 0006

		Płoszczyna; dz. nr 477 – obręb 0001 Czernica. Plan zagospodarowania terenu pod względem kolizji z urządzeniami Tauron Dystrybucja S.A. Oddział w Jeleniej Górze opiniujemy z następującymi uwagami: 1. W miejscach zbliżeń i skrzyżowań projektowanych sieci z istniejącymi urządzeniami elektroenergetycznymi, liniami nN, SN, należy zachować normatywne odległości zgodnie z obowiązującymi normami i przepisami. 2. W przypadku braku możliwości spełnienia ww. wymagań, dla kolidujących urządzeń należy wystąpić do Tauron Dystrybucja S.A. Oddział w Jeleniej Górze z wnioskiem o określenie technicznych warunków usunięcia kolizji i załączyć do niego propozycję przebudowy urządzeń elektroenergetycznych. Przebudowa ww. urządzeń może zostać zrealizowana jedynie po zawarciu i wypełnieniu zapisów stosownej umowy lub porozumienia i na całkowity koszt wnioskodawcy. 3. Wszelkie prace w pobliżu i na istniejących urządzeniach energetycznych własności TAURON Dystrybucja S.A. Oddział w Jeleniej Górze należy wykonywać z zachowaniem szczególnych środków ostrożności pod nadzorem służb energetycznych Regionu Jelenia Góra (kontakt Pan Schlitzke Marcin tel. 661 923 289), a następnie zgłosić w celu odbioru robót zanikowych. 4. Z uwagi na występujące skrzyżowania/zbliżenia planowanej inwestycji z napowietrznymi liniami nN, SN, należy przy prowadzeniu robót stosować bezpieczne metody pracy, zachowując szczególne środki ostrożności, zgodnie z obowiązującymi normami i przepisami. 5. Przed przystąpieniem do prac w odległości mniejszej niż: • 3 m od skrajnych przewodów linii napowietrznych nN, • 10 m od skrajnych przewodów linii napowietrznych SN, należy uzgodnić bezpieczne metody pracy ze Spółką eksploatującą sieć (kontakt jw.). Odległości powyższe dotyczą również użycia dźwignic, licząc odległość od najdalej wysuniętej części maszyny do skrajnego przewodu. 6. Prace ziemne należy prowadzić w ten sposób, aby nie naruszać ustoi słupowych linii jw., inaczej będą musiały być odbudowane kosztem i staraniem winnego ich uszkodzenia. 7. Należy zachować minimalną odległość projektowanych sieci podziemnych od istniejących fundamentów słupów linii energetycznych: • linii nN - 1 m, • linii SN - 2 m. 8. Kategorycznie zabraniamy prowadzenia robót ziemnych sprzętem mechanicznym bez nadzoru w odległości mniejszej niż 2.0 m od fundamentów słupów linii elektroenergetycznych. 9. Przed rozpoczęciem prac budowlanych, należy uzgodnić z Regionem SN i nN Jelenia Góra SWS-1 lokalizację urządzeń oraz zakres prowadzonych prac przy sieci i urządzeniach elektroenergetycznych własności TAURON Dystrybucja S.A. 10. Nie wykluczamy możliwości natrafienia na terenie objętym zakresem robót na czynne linie kablowe nN, SN, WN, których trasa nie jest znana i z uwagi na brak inwentaryzacji nie zostały umieszczone na mapie geodezyjnej, jak również nie wyklucza się rozbieżności pomiędzy trasą linii kablowych zinwentaryzowanych na mapie, a ich rzeczywistym przebiegiem. Prace należy prowadzić ze szczególną ostrożnością zgodnie z obowiązującymi normami i przepisami. 11. Ponadto informujemy, że na danym terenie mogą znajdować się urządzenia elektroenergetyczne i teletechniczne niebędące własnością TAURON Dystrybucja S.A. Oddział w Jeleniej Górze. 12. W zakresie uzgodnienia z siecią oświetlenia drogowego oraz ewentualnej kolizji z siecią oświetlenia należy kontaktować się z możliwym Właścicielem tej sieci tj. np. TAURON Nowe Technologie S.A. lub odpowiednim UG lub innym właścicielem. 13. O nadzór służb energetycznych należy wystąpić pisemnie na adres: TAURON Dystrybucja S.A. Region Jelenia Góra ul.

		Bogusławskiego 32, 58-500 Jelenia Góra na minimum 30 dni przez rozpoczęciem robót budowlanych. Do pisma należy załączyć mapę ze wskazanym miejscem do nadzoru.
10.	Urząd Gminy Mysłakowice _____	pozytywne bez uwag _____ Należycie zawiadomiony podmiot nie uczestniczył w naradzie

o koordynację robót budowlanych, o których mowa w art. 36a ust. 3 pkt 5 lit. b ustawy z dnia 7 maja 2010 r. o wspieraniu rozwoju usług i sieci telekomunikacyjnych

Treść protokołu została uzgodniona z osobami, które uczestniczyły w naradzie wyłącznie za pomocą środków komunikacji elektronicznej.

Integralną częścią protokołu z narady koordynacyjnej jest plan sytuacyjny sporządzony na kopii aktualnej mapy zasadniczej lub kopii aktualnej mapy do celów projektowych, poświadczonej za zgodność z oryginałem przez projektanta z przedstawioną na nim propozycją usytuowania projektowanych sieci uzbrojenia terenu z adnotacją, że ta dokumentacja była przedmiotem narady koordynacyjnej.

Dokument podpisany elektronicznie

Protokolant: Krzysztof Preisner

Krzysztof Preisner

……

…

Podpis i pieczęć przewodniczącego
narady koordynacyjnej

Informacje dodatkowe:

1. Zgodnie z art. 28ba ust. 1 ustawy z dnia 17 maja 1989 r. Prawo geodezyjne i kartograficzne (t.j. Dz.U.2020.276 z późn. zm.), nieobecność na naradzie koordynacyjnej podmiotu należycie zawiadomionego o jej miejscu i terminie nie stanowi przeszkody do jej przeprowadzenia. Przyjmuje się, że podmiot ten nie składa zastrzeżeń do usytuowania projektowanej sieci uzbrojenia terenu (…).
2. Zgodnie z § 10 ust. 1 pkt 2 Rozporządzenia Ministra Administracji i Cyfryzacji z dnia 21 października 2015 r. w sprawie powiatowej bazy GESUT i krajowej bazy GESUT (Dz.U.2015.1938), powiatową bazę GESUT (…) aktualizuje się w drodze czynności materialno-technicznych na podstawie danych lub informacji zawartych w dokumentach, które były przedmiotem narady koordynacyjnej, (…), w przypadku gdy stanowiska uczestników tej narady są jednomyślne i pozytywne.
3. Zgodnie z art. 15 ust. 1 w związku z art. 48 ust. 1 pkt 3 ustawy z dnia 17 maja 1989 r. Prawo geodezyjne i kartograficzne (t.j. Dz.U.2020.276 z późn. zm.): znaki geodezyjne, urządzenia zabezpieczające te znaki oraz budowle triangulacyjne podlegają ochronie; kto wbrew przepisom art. 15 niszczy, uszkadza, przemieszcza znaki geodezyjne, grawimetryczne lub magnetyczne i urządzenia zabezpieczające te znaki oraz budowle triangulacyjne, a także nie zawiadamia właściwych organów o zniszczeniu, uszkodzeniu lub przemieszczeniu znaków geodezyjnych, grawimetrycznych lub magnetycznych, urządzeń zabezpieczających te znaki oraz budowli triangulacyjnych, podlega karze grzywny.
4. Zgodnie z art. 277 Kodeksu karnego, kto znaki graniczne niszczy, uszkadza, przesuwa lub czyni niewidocznymi albo fałszywie wystawia podlega grzywnie, karze ograniczenia wolności albo pozbawienia wolności do lat dwóch.
5. O wymagane zezwolenia na usunięcie drzew lub krzewów kolidujących z przebiegiem projektowanej inwestycji należy wnioskować do odpowiedniego organu w trybie przepisów ustawy z dnia 16 kwietnia 2004 r. o ochronie przyrody (t.j. Dz.U.2020.55).

08 RM, UO, U/P

07 RM, ZP, U/P, U

wpięcie do istniejącej sieci DN110

PE 100-RC SDR11 PN16
125x11,4mm l=1825m

K04 D1/2

X- 5649250.00
Y- 5550900.00

ŁĄCZY ARKUSZ : 2

Arkusz nr 2

PE 100-RC SDR11 PN16
125x11,4mm l=1825m

Oznaczenia:

- projektowana sieć wodociągowa PE125 100-RC SDR11 PN16 l=1825m
- 172/1 - numery działek objętych inwestycją
- granice działek ewidencyjnych

MAPA DO CELÓW PROJEKTOWYCH — **ARKUSZ MAPY : 1 (5)** — **Skala mapy 1:500**

Godło arkusza mapy	5.145.27.02.4.1, 5.145.27.02.4.2, 5.145.27.02.4.4
Jednostka ewid.	020606_2, Jeżów Sudecki
Obręb ewid.	0001, CZERNICA
Nr działki	według zakresu
Ulica	
Układ współrz. płaskich	2000/15
Układ wysokości	PL - EVRF 2007 – NH
Oznaczenie i informacje o służebnościach gruntowych mających wpływ na zagospodarowanie gruntów , zlokalizowanych w granicach projektowanej inwestycji	Nie ustalano
Oznaczenie i symbol konturu użytku gruntowego , który nie jest ujawniony w bazie danych ewidencji gruntów i budynków	
Oznaczenie granicy obszaru, który był przedmiotem aktualizacji	
stan aktualności mapy na dzień	10.11.2025

Oświadczam, że niniejszy dokument został opracowany w wyniku prac geodezyjnych i kartograficznych, których rezultaty zawiera operat techniczny pozytywnie zweryfikowany. Jednocześnie informuję, że jestem świadomy odpowiedzialności karnej za złożenie fałszywego oświadczenia.

Identyfikator zgłoszenia	OD. 6640.354.2025
Organ służby geodezyjnej, który otrzymał zgłoszenie	Starosta Karkonoski
wykonawca prac geodezyjnych	Usługi Geodezyjno - Kartograficzne inż. Dawid Golczewski
Nr oraz data sporządzenia dokumentu zawierającego wyniki pozytywnej weryfikacji	Protokół weryfikacji nr 1 z dnia
Imię i nazwisko oraz nr uprawnień zawodowych kierownika prac	Dawid Golczewski nr uprawnień 22405

USŁUGI GEODEZYJNO-KARTOGRAFICZNE
inż. Dawid Golczewski
59-700 DOBRA 43C
tel. 511 [illegible] 886, 600 835 681
NIP 612-[illegible]
e-mail: geodezja.g@o2.pl

GEODETA UPRAWNIONY
inż. Dawid Golczewski
upr. nr 22405

Janusz Wowczuk

Elektronicznie podpisany przez Janusz Wowczuk
Data: 2025.12.08 13:49:22 +01'00'

PWiK DOLINA BOBRU	**Przedsiębiorstwo Wodociągów i Kanalizacji Dolina Bobru Sp. z o.o.** ul. Łasicka 17, 59-700 Bolesławiec tel. 75 734 10 10, fax. 75 640 19 11 sekretariat@pwik.dolinabobru.eu
Nazwa obiektu budowlanego	**Budowa sieci wodociągowej tranzytowej z Płoszczyny do Czernicy**
Tytuł rysunku	**Projekt zagospodarowania terenu - arkusz 1**
Numer rysunku **2.1**	Skala **1:500**
Data sporządzenia	**03.12.2025**
Projektant	mgr inż. Janusz Wowczuk nr upr. 242/99/DUW; spec. instalacyjna
Projektant sprawdzający	mgr inż. Grzegorz Kozłowski nr upr. 47/05/ZG; spec. instalacyjna

Zastrzegamy sobie prawa autorskie do tego rysunku. Rysunek ten nie może być kopiowany, powielany, ani udostępniany osobom trzecim bez zgody autorów. Każde użycie może grozić wszczęciem postępowania cywilno-karnego.

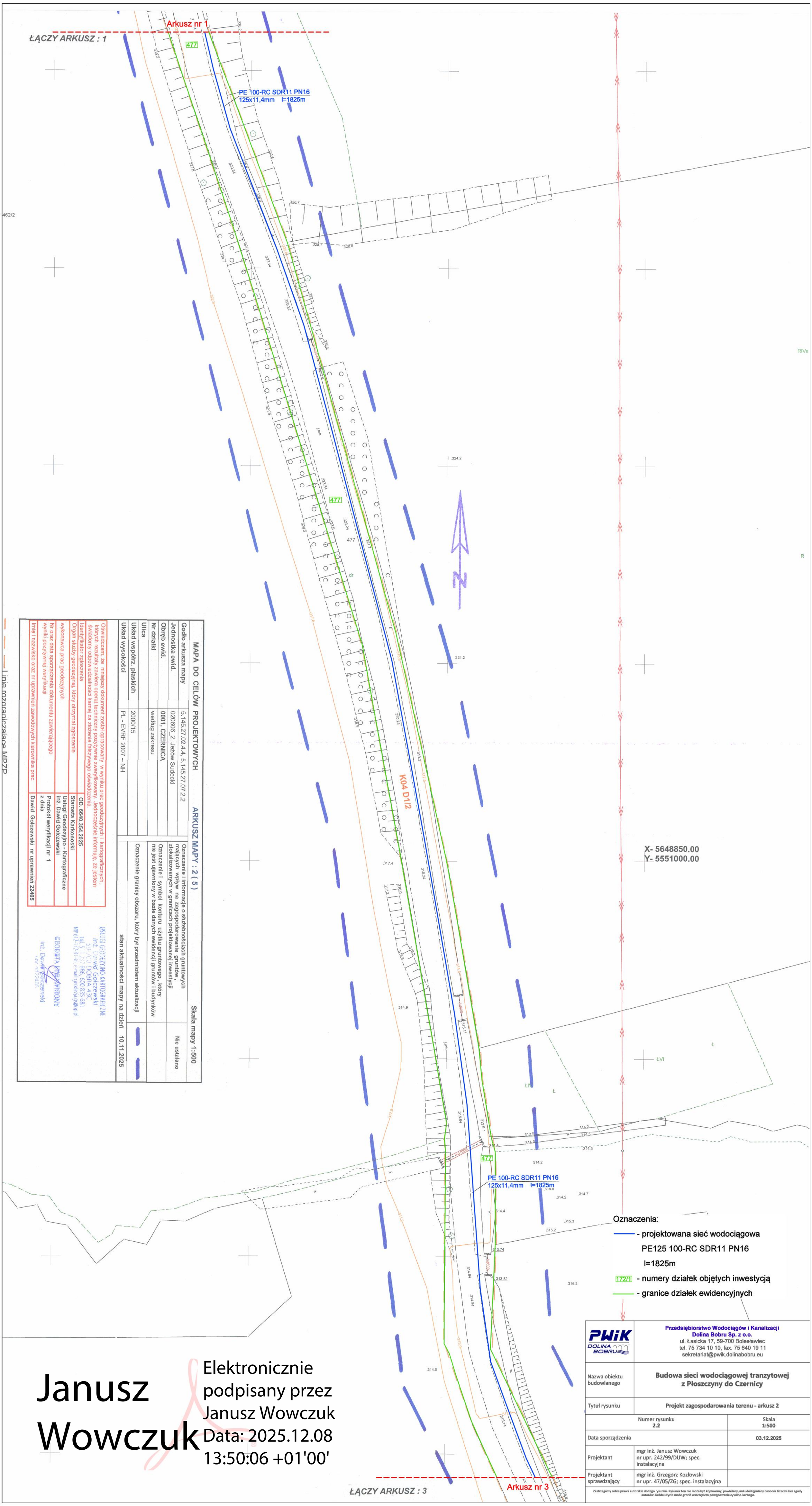

MAPA DO CELÓW PROJEKTOWYCH — ARKUSZ MAPY : 2 (5) — Skala mapy 1:500

Godło arkusza mapy	5.145.27.02.4.4, 5.145.27.07.2.2
Jednostka ewid.	020606_2, Jeżów Sudecki
Obręb ewid.	0001, CZERNICA
Nr działki	według zakresu
Ulica	
Układ współrz. płaskich	2000/15
Układ wysokości	PL - EVRF 2007 – NH
Oznaczenie granicy obszaru, który był przedmiotem aktualizacji	
stan aktualności mapy na dzień	10.11.2025
Oznaczenie i informacje o służebnościach gruntowych	
Oznaczenie i informacje o innych, mających wpływ na zagospodarowanie gruntów, zlokalizowanych w granicach projektowanej inwestycji	Nie ustalano
Oznaczenie i symbol konturu użytku gruntowego, który nie jest ujawniony w bazie danych ewidencji gruntów i budynków	

Oświadczam, że niniejszy dokument został opracowany w wyniku prac geodezyjnych i kartograficznych, których rezultaty zawiera operat techniczny pozytywnie zweryfikowany. Jednocześnie informuję, że jestem świadomy odpowiedzialności karnej za złożenie fałszywego oświadczenia.

Identyfikator zgłoszenia	
Organ służby geodezyjnej, który otrzymał zgłoszenie	OD. 6640.364.2025
wykonawca prac geodezyjnych	Starosta Karkonoski
Nr, oraz data sporządzenia dokumentu zawierającego wynik pozytywnej weryfikacji	Usługi Geodezyjno - Kartograficzne inż. Dawid Gończewski
	Protokół weryfikacji nr 1 z dnia
Imię i nazwisko oraz nr uprawnień zawodowych kierownika prac	Dawid Gończewski nr uprawnień 22405

USŁUGI GEODEZYJNO-KARTOGRAFICZNE
inż. Dawid Gończewski
ul. Łąkowa 43C
59-720 JODŁA
tel. 606 605 581
NIP 612 [illegible]

GEODETA UPRAWNIONY
inż. Dawid Gończewski
nr uprawnień 22405

Janusz Wowczuk

Elektronicznie podpisany przez Janusz Wowczuk
Data: 2025.12.08 13:50:06 +01'00'

Przedsiębiorstwo Wodociągów i Kanalizacji Dolina Bobru Sp. z o.o. ul. Łasicka 17, 59-700 Bolesławiec tel. 75 734 10 10, fax. 75 640 19 11 sekretariat@pwik.dolinabobru.eu	
Nazwa obiektu budowlanego	Budowa sieci wodociągowej tranzytowej z Płoszczyny do Czernicy
Tytuł rysunku	Projekt zagospodarowania terenu - arkusz 2
Numer rysunku 2.2	Skala 1:500
Data sporządzenia	03.12.2025
Projektant	mgr inż. Janusz Wowczuk nr upr. 242/99/DUW; spec. instalacyjna
Projektant sprawdzający	mgr inż. Grzegorz Kozłowski nr upr. 47/05/ZG; spec. instalacyjna

Zastrzegamy sobie prawa autorskie do tego rysunku.. Rysunek ten nie może być kopiowany, powielany, ani udostępniany osobom trzecim bez zgody autorów. Każde użycie może grozić wszczęciem postępowania cywilno-karnego.

Arkusz nr 2

ARKUSZ : 2

PE 100-RC SDR11 PN16
125x11,4mm l=1825m

K04 D112

X- 5648500.00
Y- 5551100.00

PE 100-RC SDR11 PN16
125x11,4mm l=1825m

Arkusz nr 4

MAPA DO CELÓW PROJEKTOWYCH	ARKUSZ MAPY : 3 (5)	Skala mapy 1:500
Godło arkusza mapy	5.145.27.07.2.2, 5.145.27.07.4.2	Oznaczenie i informacje o służebnościach gruntowych mających wpływ na zagospodarowanie gruntów, zlokalizowanych w granicach projektowanej inwestycji: Nie ustalano
Jednostka ewid.	020606_2, Jeżów Sudecki	
Obręb ewid.	0001, CZERNICA	Oznaczenie i symbol konturu użytku gruntowego, który nie jest ujawniony w bazie danych ewidencji gruntów i budynków:
Nr działki	według zakresu	
Ulica		Oznaczenie granicy obszaru, który był przedmiotem aktualizacji:
Układ współrz. płaskich	2000/15	
Układ wysokości	PL - EVRF 2007 – NH	stan aktualności mapy na dzień 10.11.2025

Oświadczam, że niniejszy dokument został opracowany w wyniku prac geodezyjnych i kartograficznych, których rezultaty zawiera operat techniczny pozytywnie zweryfikowany. Jednocześnie informuję, że jestem świadomy odpowiedzialności karnej za złożenie fałszywego oświadczenia.	
Identyfikator zgłoszenia	OD. 6640.354.2025
Organ służby geodezyjnej, który otrzymał zgłoszenie	Starosta Karkonoski
wykonawca prac geodezyjnych	Usługi Geodezyjno - Kartograficzne inż. Dawid Golczewski
Nr oraz data sporządzenia dokumentu zawierającego wyniki pozytywnej weryfikacji	Protokół weryfikacji nr 1 z dnia
Imię i nazwisko oraz nr uprawnień zawodowych kierownika prac	Dawid Golczewski nr uprawnień 22405

USŁUGI GEODEZYJNO-KARTOGRAFICZNE
inż. Dawid Golczewski
59-700 DOBRA 43C
tel. 511 287 886, 600 835 681
NIP 612-172-81-46, e-mail: geodezja.gs@op.pl

GEODETA UPRAWNIONY
inż. Dawid Golczewski
upr. nr 22405

— — — Linie rozgraniczające MPZP

Janusz Wowczuk

Elektronicznie podpisany przez Janusz Wowczuk
Data: 2025.12.08 13:50:54 +01'00'

Oznaczenia:

- projektowana sieć wodociągowa PE125 100-RC SDR11 PN16 l=1825m
- 172/1 - numery działek objętych inwestycją
- granice działek ewidencyjnych

PWiK DOLINA BOBRU	Przedsiębiorstwo Wodociągów i Kanalizacji Dolina Bobru Sp. z o.o. ul. Łasicka 17, 59-700 Bolesławiec tel. 75 734 10 10, fax. 75 640 19 11 sekretariat@pwik.dolinabobru.eu
Nazwa obiektu budowlanego	Budowa sieci wodociągowej tranzytowej z Płoszczyny do Czernicy
Tytuł rysunku	Projekt zagospodarowania terenu - arkusz 3
Numer rysunku 2.3	Skala 1:500
Data sporządzenia	03.12.2025
Projektant	mgr inż. Janusz Wowczuk nr upr. 242/99/DUW; spec. instalacyjna
Projektant sprawdzający	mgr inż. Grzegorz Kozłowski nr upr. 47/05/ZG; spec. instalacyjna

Zastrzegamy sobie prawa autorskie do tego rysunku. Rysunek ten nie może być kopiowany, powielany, ani udostępniany osobom trzecim bez zgody autorów. Każde użycie może grozić wszczęciem postępowania cywilno-karnego.

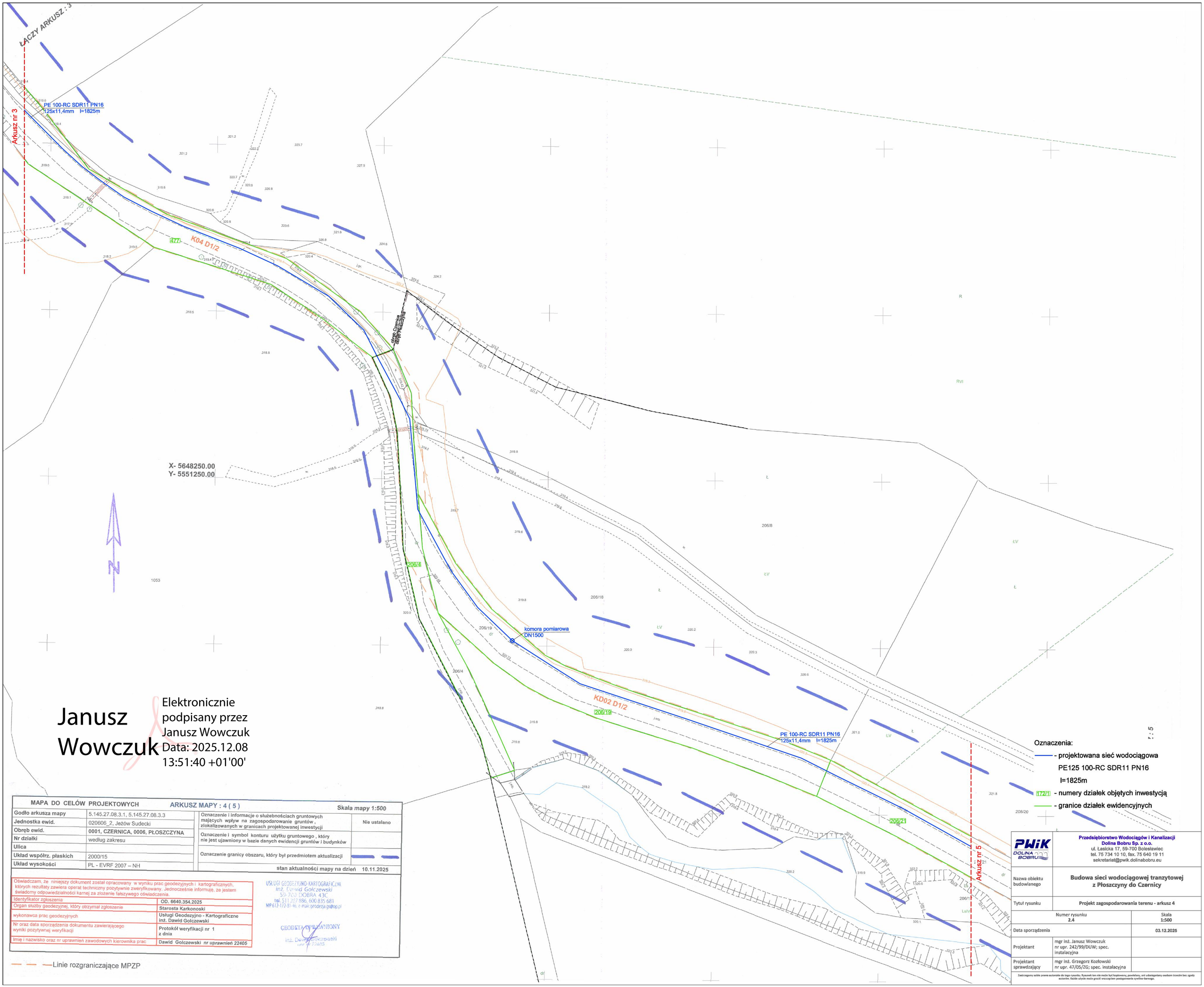

Oznaczenia:

- projektowana sieć wodociągowa PE125 100-RC SDR11 PN16 l=1825m
- 172/1 - numery działek objętych inwestycją
- granice działek ewidencyjnych

Janusz Wowczuk

Elektronicznie podpisany przez Janusz Wowczuk
Data: 2025.12.08 13:51:40 +01'00'

MAPA DO CELÓW PROJEKTOWYCH	ARKUSZ MAPY : 4 (5)		Skala mapy 1:500
Godło arkusza mapy	5.145.27.08.3.1, 5.145.27.08.3.3	Oznaczenie i informacje o służebnościach gruntowych mających wpływ na zagospodarowanie gruntów, zlokalizowanych w granicach projektowanej inwestycji	Nie ustalano
Jednostka ewid.	020606_2, Jeżów Sudecki		
Obręb ewid.	0001, CZERNICA, 0006, PŁOSZCZYNA	Oznaczenie i symbol konturu użytku gruntowego, który nie jest ujawniony w bazie danych ewidencji gruntów i budynków	
Nr działki	według zakresu		
Ulica		Oznaczenie granicy obszaru, który był przedmiotem aktualizacji	
Układ współrz. płaskich	2000/15		
Układ wysokości	PL - EVRF 2007 – NH	stan aktualności mapy na dzień	10.11.2025

Oświadczam, że niniejszy dokument został opracowany w wyniku prac geodezyjnych i kartograficznych, których rezultaty zawiera operat techniczny pozytywnie zweryfikowany. Jednocześnie informuję, że jestem świadomy odpowiedzialności karnej za złożenie fałszywego oświadczenia.	
Identyfikator zgłoszenia	OD. 6640.354.2025
Organ służby geodezyjnej, który otrzymał zgłoszenie	Starosta Karkonoski
wykonawca prac geodezyjnych	Usługi Geodezyjno - Kartograficzne inż. Dawid Golczewski
Nr oraz data sporządzenia dokumentu zawierającego wyniki pozytywnej weryfikacji	Protokół weryfikacji nr 1 z dnia
Imię i nazwisko oraz nr uprawnień zawodowych kierownika prac	Dawid Golczewski nr uprawnień 22405

USŁUGI GEODEZYJNO-KARTOGRAFICZNE
inż. Dawid Golczewski
59-700 DOBRA 43C
tel. 511 287 886, 600 835 681
NIP 612-172-81-46, e-mail: geodezja.gs@op.pl

GEODETA UPRAWNIONY
inż. Dawid Golczewski
upr. nr 22405

Linie rozgraniczające MPZP

PWiK DOLINA BOBRU	Przedsiębiorstwo Wodociągów i Kanalizacji Dolina Bobru Sp. z o.o. ul. Łasicka 17, 59-700 Bolesławiec tel. 75 734 10 10, fax. 75 640 19 11 sekretariat@pwik.dolinabobru.eu
Nazwa obiektu budowlanego	Budowa sieci wodociągowej tranzytowej z Płoszczyny do Czernicy
Tytuł rysunku	Projekt zagospodarowania terenu - arkusz 4
Numer rysunku 2.4	Skala 1:500
Data sporządzenia	03.12.2025
Projektant	mgr inż. Janusz Wowczuk nr upr. 242/99/DUW; spec. instalacyjna
Projektant sprawdzający	mgr inż. Grzegorz Kozłowski nr upr. 47/05/ZG; spec. instalacyjna

Zastrzegamy sobie prawa autorskie do tego rysunku. Rysunek ten nie może być kopiowany, powielany, ani udostępniany osobom trzecim bez zgody autorów. Każde użycie może grozić wszczęciem postępowania cywilno-karnego.

ŁĄCZY ARKUSZ : 4

Arkusz nr 4

206/20 ŁIV 206/28 W

206/21 dr 206/21

206/19 LsIV 206/19

278/6 Wp 207/12 dr

206/22 ŁIV Ł 206/23 dr 206/23

206/24 dr 206/26 ŁIV

206/7 Ł ŁVI

206/32 ŁIV 206/33 206/35 206/34 ŁIV Ł

206/27 206/25 206/29 206/30 ŁIV

206/3 206/3

PE 100-RC SDR11 PN16
125x11,4mm l=1825m

171/3 171/4 03 RM, U ŁV

170/3 170/4 Br g1 m2 2 PsV

172/1

wpięcie do istniejącej sieci DN110

01 RM g1 m2 71 Br PsV

178/2 173/5 Ps

K01 Z1/2

X- 5648000.00
Y- 5551650.00

173/4 PsIV PsIV

207/14

Janusz Wowczuk

Elektronicznie podpisany przez Janusz Wowczuk
Data: 2025.12.08 13:52:39 +01'00'

MAPA DO CELÓW PROJEKTOWYCH		ARKUSZ MAPY : 5 (5)	Skala mapy 1:500
Godło arkusza mapy	5.145.27.08.3.3, 5.145.27.08.3.4, 5.145.27.13.1.2	Oznaczenie i informacje o służebnościach gruntowych mających wpływ na zagospodarowanie gruntów, zlokalizowanych w granicach projektowanej inwestycji	Nie ustalano
Jednostka ewid.	020606_2, Jeżów Sudecki	Oznaczenie i symbol konturu użytku gruntowego, który nie jest ujawniony w bazie danych ewidencji gruntów i budynków	
Obręb ewid.	0006, PŁOSZCZYNA		
Nr działki	według zakresu	Oznaczenie granicy obszaru, który był przedmiotem aktualizacji	
Ulica			
Układ współrz. płaskich	2000/15	stan aktualności mapy na dzień	10.11.2025
Układ wysokości	PL - EVRF 2007 – NH		

Oświadczam, że niniejszy dokument został opracowany w wyniku prac geodezyjnych i kartograficznych, których rezultaty zawiera operat techniczny pozytywnie zweryfikowany. Jednocześnie informuję, że jestem świadomy odpowiedzialności karnej za złożenie fałszywego oświadczenia.	
Identyfikator zgłoszenia	OD. 6640.354.2025
Organ służby geodezyjnej, który otrzymał zgłoszenie	Starosta Karkonoski
wykonawca prac geodezyjnych	Usługi Geodezyjno - Kartograficzne inż. Dawid Golczewski
Nr oraz data sporządzenia dokumentu zawierającego wyniki pozytywnej weryfikacji	Protokół weryfikacji nr 1 z dnia
Imię i nazwisko oraz nr uprawnień zawodowych kierownika prac	Dawid Golczewski nr uprawnień 22405

USŁUGI GEODEZYJNO-KARTOGRAFICZNE
inż. Dawid Golczewski
59-700 BOBRA 43C
tel. 516 [illegible] 836, 600 835 681
NIP 612-172-38-[illegible] e-mail:geodezja.os@op.pl

GEODETA UPRAWNIONY
inż. Dawid Golczewski
[illegible] 22405

— — — Linie rozgraniczające MPZP

Oznaczenia:

— projektowana sieć wodociągowa PE125 100-RC SDR11 PN16 l=1825m

172/1 - numery działek objętych inwestycją

— granice działek ewidencyjnych

PWiK DOLINA BOBRU	**Przedsiębiorstwo Wodociągów i Kanalizacji Dolina Bobru Sp. z o.o.** ul. Łaska 17, 59-700 Bolesławiec tel. 75 734 10 10, fax. 75 640 19 11 sekretariat@pwik.dolinabobru.eu
Nazwa obiektu budowlanego	**Budowa sieci wodociągowej tranzytowej z Płoszczyny do Czernicy**
Tytuł rysunku	**Projekt zagospodarowania terenu - arkusz 5**
Numer rysunku **2.5**	Skala **1:500**
Data sporządzenia	**03.12.2025**
Projektant	mgr inż. Janusz Wowczuk nr upr. 242/99/DUW; spec. instalacyjna
Projektant sprawdzający	mgr inż. Grzegorz Kozłowski nr upr. 47/05/ZG; spec. instalacyjna

Zastrzegamy sobie prawa autorskie do tego rysunku. Rysunek ten nie może być kopiowany, powielany, ani udostępniany osobom trzecim bez zgody autorów. Każde użycie może grozić wszczęciem postępowania cywilno-karnego.

PRZEDSIĘBIORSTWO WODOCIĄGÓW I KANALIZACJI DOLINA BOBRU sp. z o.o.
Wpłynęło 19. 08. 2025
Zał. Podpis

3141

1440/25 BT

PAŃSTWOWY POWIATOWY INSPEKTOR SANITARNY w JELENIEJ GÓRZE
Powiatowa Stacja Sanitarno-Epidemiologiczna w Jeleniej Górze
58-500 Jelenia Góra, ul. Jana Kasprowicza 17,
e-mail: psse.jeleniagora@sanepid.gov.pl; ePuap: /pssejg/skrytka
Tel. 75 64 35 560, Fax 75 64 35 561
https://www.gov.pl/web/psse-jelenia-gora REGON: 000313779 NIP: 611-10-96-868

Jelenia Góra, 2025-08-11 r.

ZNS.9022.5.8.2025.AW

POSTANOWIENIE

Na podstawie art. 3 pkt 2, art. 10 ust. 1 pkt 3 i ust. 2 ustawy z dnia 14 marca 1985r. o Państwowej Inspekcji Sanitarnej (tekst jednolity Dz. U. z 2024 r. poz. 416), art. 78 ust. 1 pkt 2, art. 64 ust. 1 pkt 2 oraz ust. 3 i 4 ustawy z dnia 3 października 2008r. o udostępnianiu informacji o środowisku i jego ochronie, udziale społeczeństwa w ochronie środowiska oraz o ocenach oddziaływania na środowisko (tekst jednolity Dz. U. z 2024 poz. 1112 ze zm.)

Państwowy Powiatowy Inspektor Sanitarny w Jeleniej Górze

po zapoznaniu się z pismem Wójta Gminy Jeżów Sudecki z dnia 30 lipca 2025 roku

(data wpływu do PSSE – 04 sierpnia 2025 roku)

znak: GKZPiR.6220.2.2025.3

dotyczącym: opinii co do potrzeby przeprowadzenia oceny oddziaływania na środowisko przedsięwzięcia dla zadania pn.: „**Budowa sieci wodociągowej tranzytowej z Płoszczyny do Czernicy**"

Adres obiektu: dz. nr 172/1, 206/3, 206/29, 206/27, 206/25, 206/23, 206/21, 206/19, 206/4 obręb 0006 Płoszczyna, dz. nr 477 obręb 0001 Czernica, jedn. ewidencyjna 020606_2 Jeżów Sudecki

Inwestor: Przedsiębiorstwo Wodociągów i Kanalizacji Dolna Bobru Sp. z o.o.
ul. Łasicka 17, 59-700 Bolesławiec

wyraża opinię, że

– nie ma potrzeby przeprowadzenia oceny oddziaływania na środowisko dla przedsięwzięcia pn.: „**Budowa sieci wodociągowej tranzytowej z Płoszczyny do Czernicy**"

Uzasadnienie:
W dniu 15 kwietnia 2024 roku w Urzędzie Gminy Jeżów Sudecki został złożony wniosek o wydanie decyzji o środowiskowych uwarunkowaniach dla przedsięwzięcia pn.: „Budowa sieci wodociągowej tranzytowej z Płoszczyny do Czernicy".
Planowane przedsięwzięcie polegać będzie na budowie sieci wodociągowej tranzytowej łączącej obecnie niezależne systemy wodociągowe SUW Czernica (zaopatrujący miejscowość Czernica) z systemem SUW Jeżów Sudecki (zaopatrujący miejscowości Jeżów Sudecki, Dziwiszów i Płoszczyna).
Przedmiotowe przedsięwzięcie polegać będzie na budowie sieci wodociągowej z rur PE Ø125mm o długości 1825 m łączącej istniejące sieci wodociągowe rozdzielcze w miejscowościach Płoszczyna i Czernica.
Celem zadania jest zwiększenie bezpieczeństwa dostawy wody dla mieszkańców Czernicy, zaopatrywanych obecnie z ujęcia podziemnego w miejscowości Czernica (również w okresie suszy), poprzez przełączenie ich do systemu SUW Jeżów Sudecki. Obecnie eksploatowane ujęcie nie zapewnia bezpieczeństwa jakości wody, gdyż pobierana woda charakteryzuje się zawartością znacznych ilości żelaza, co wymusza zastosowanie skomplikowanego układu uzdatniania. Dodatkowym elementem zadania będzie obniżenie kosztów produkcji wody.
Teren projektowanego przedsięwzięcia objęty jest w części miejscowym planem zagospodarowania przestrzennego ustanowionym uchwałą nr XXXV/208/2005 Rady Gminy Jeżów Sudecki z 28 grudnia 2005 r. w sprawie uchwalenia miejscowego planu zagospodarowania przestrzennego gminy Jeżów Sudecki.
Inwestycja zlokalizowana będzie w całości na terenie gminy Jeżów Sudecki w obrębie miejscowości Płoszczyna i Czernica. Projektowana sieć wodociągowa zajmie powierzchnię około 228,1 m^2.
Przedsięwzięcie będzie zlokalizowane w przeważającej mierze na terenach niezabudowanych: 95 % długości rurociągu, co stanowi ok. 1700 m, w całości w drodze gminnej. Prace w jego obrębie przeprowadzone zostaną metodą bezwykopową – przewiertem sterowanym. Jedynie w miejscach komór przewiertowych i w węzłach zostaną wykonane wykopy, co spowoduje tymczasowe powierzchniowe zajęcie nieruchomości.
Roboty ziemne wykonywane będą w poboczach dróg, w miejscach bezkolizyjnych, bez konieczności wycinki drzew i krzewów. Roboty ziemne prowadzone będą ręcznie i mechanicznie.
Tranzyt zostanie wykonany z rur PE 100-RC SDR11 PN16 o średnicy 125x11,4mm. Wszystkie elementy wodociągu będą posiadały atest higieniczny PZH oraz znak CE. Technologia wszystkich zaprojektowanych elementów sieci zapewnia całkowitą szczelność instalacji, a więc brak wpływu na środowisko naturalne.
Największe oddziaływanie planowanego przedsięwzięcia na środowisko występować będzie w trakcie jego realizacji. Z tego względu przy wykonywaniu prac wykonawca będzie musiał przestrzegać następujących zasad i warunków organizacji robót:
- odpady powstałe podczas realizacji inwestycji (masa bitumiczna, tworzywa sztuczne) będą przekazywane na lokalne, działające zgodnie z przepisami prawa składowisko odpadów. Nadmiar gruntu zostanie wbudowany w istniejącą drogę w miejscach wskazanych przez zarządców dróg. Odpady komunalne powstające w wyniku prowadzonych robót będą gromadzone w wyznaczonych miejscach i systematycznie usuwane. Miejsce składowania odpadów zorganizuje Wykonawca robót odpowiednio je zabezpieczając.
- w trakcie realizacji roboty budowlane będą prowadzone wyłącznie w porze dziennej dla zminimalizowania wpływu hałasu na otoczenie pochodzącego z pracy maszyn budowlanych, środków transportowych i innych. W momentach przestoju będą wyłączane silniki maszyn, aby nie powodować wzrostu emisji spalin i hałasu.
- wszelkie potrzeby sanitarne ekip prowadzących budowę będą zabezpieczone przez urządzenia sanitarne bezodpływowe usytuowane na placu budowy.
- przy wykonywaniu wszelkich robót szczególna uwaga zostanie zwrócona na stan techniczny wykorzystywanych maszyn i urządzeń budowanych, a w przypadku zaistnienia sytuacji gdzie może dojść do zanieczyszczenia gruntu lub wody sprzęt będzie natychmiast kierowany do bazy naprawczej, a skażone miejsce zostanie zneutralizowane substancją absorbującą usuwane przez specjalistyczną firmę. W przypadku niekontrolowanego wycieku substancji ropopochodnych do środowiska wykonawca powinien dysponować środkami do ich neutralizacji.
- zabezpieczenia szaty roślinnej przed uszkodzeniami mechanicznymi.
Na etapie eksploatacji przewiduje się zastosowanie następujących rozwiązań chroniących środowisko:
- kontrola materiału rurociągu jaki ma być wbudowany pod kątem zgodności z wymaganiami inwestora oraz kontrola sposobu wykonania i wytrzymałości zgrzewów gwarantują ochronę najbliższego środowiska przed zalaniem wodą pochodzącymi z projektowanego rurociągu,
- dokonywanie okresowo przeglądu urządzeń wodociągowych gwarantujące szybką reakcję na ewentualne awarie wodociągu.
Oddziaływanie przedsięwzięcia na środowisko będzie miało charakter lokalny ograniczony do bezpośredniego sąsiedztwa zabudowanego rurociągu i nie będzie wykraczało poza granice działek ewidencyjnych. Teren po robotach ziemnych bezzwłocznie zostanie przywrócony do stanu sprzed wejścia z robotami. Przedsięwzięcie nie spowoduje zmiany sposobu zagospodarowania terenu ani zmniejszenia się powierzchnia terenów zielonych.
Przedsięwzięcie w trakcie realizacji i eksploatacji nie będzie powodować emisji do wód powierzchniowych, podziemnych i gleb substancji szkodliwych.
Wpływ prac budowlanych na środowisko gruntowe będzie krótkotrwały i przemijający.
Oddziaływanie przedsięwzięcia na mieszkańców na etapie jego realizacji będzie miało charakter krótkotrwały, lokalny i przemijalny tj. nie spowoduje istotnych zmian w środowisku.

Przedsięwzięcie nie wpłynie na jakość i zasoby wód podziemnych przeznaczonych do zaopatrzenia ludności.
Projektowana budowa sieci wodociągowej wpłynie na poprawę warunków życia lokalnej społeczności poprzez zapewnienie jej dostępu do dobrej jakości wody pitnej oraz zapewni rezerwę wody pitnej w przypadku awarii istniejącego ujęcia wody w Czernicy.
W trakcie eksploatacji omawiane przedsięwzięcie nie jest źródłem uciążliwości i nie powoduje przekroczenia dopuszczalnych przepisów dla wszystkich elementów środowiska i rodzajów oddziaływania.
Projektowana inwestycja po wykonaniu zgodnie z przedstawionymi projektami spełniać będzie wymagania w zakresie ochrony środowiska i nie wpłynie negatywnie na obszary chronione na danym terenie.
Ze względu na przyjęte rozwiązania przestrzenne, funkcjonalne i techniczne, które będą eliminowały ujemne oddziaływanie planowanego przedsięwzięcia na poszczególne komponenty środowiska, zdrowie ludzi i tereny sąsiednie, nie przewiduje się znaczącego oddziaływania przedsięwzięcia na żaden z obszarów podlegających ochronie.
Funkcjonowanie wodociągu nie powoduje żadnych negatywnych oddziaływać na środowisko. Przy zastosowaniu rozwiązań chroniących środowisko przedsięwzięcie nie będzie powodowało wprowadzania do środowiska substancji lub energii.
Zgodnie z § 3 ust. 1 pkt 71 Rozporządzenia Rady Ministrów z dnia 10 września 2019 r. w sprawie przedsięwzięć mogących znacząco oddziaływać na środowisko (Dz. U. z 2019 r. poz. 1839 ze zm.) inwestycja jak wyżej jest zaliczana do przedsięwzięć mogących potencjalnie znacząco oddziaływać na środowisko, dla której ocena oddziaływania może być wymagana.
Po zapoznaniu się z treścią przekazanych dokumentów postanowiono jak w sentencji.

Pouczenie:
Na niniejsze postanowienie nie służy zażalenie.

Dane osoby podpisującej:
Państwowy Powiatowy Inspektor
Sanitarny w Jeleniej Górze (Dyrektor PSSE)
z up. **Andrzej Chabasiński**
Kierownik Oddziału Nadzoru Sanitarnego
Pismo wydane w postaci elektronicznej, podpisane kwalifikowanym podpisem elektronicznym

Otrzymują:
1. Wójt Gminy Jeżów Sudecki – Gmina Jeżów Sudecki, ul. Długa 63, 58-521 Jeżów Sudecki (e-Doręczenia)
2. Inwestor – Przedsiębiorstwo Wodociągów i Kanalizacji Dolna Bobru Sp. z o.o, ul. Łasicka 17, 59-700 Bolesławiec (e-Doręczenia)
3. PSSE – Sekcja HK
4. ad/a

Sporządziła: Anna Więckowska, tel. 756435572

Potwierdzam zgodność kopii z dokumentem elektronicznym:

Identyfikator dokumentu	c619b800d16e4574b55d56dc9dcabc73	
Nazwa dokumentu	Postanowienie ZNS.9022.5.8.2025 - Budowa sieci wodociągowej tranzytowej Płoszczyna-Czernica.pdf	
Tytuł dokumentu	Postanowienie ZNS.9022.5.8.2025 - Budowa sieci wodociągowej tranzytowej Płoszczyna-Czernica	
Skrót dokumentu	080d6ed059775495505660cccbfb8c6ef368b3884a4c4bbee25e08dde9819eac	
Wersja dokumentu	1.5	
Data dokumentu	2025-08-11	
Podpis	Podpisany przez	Andrzej Chabasiński
	Stanowisko podpisu	Andrzej Chabasiński (Kierownik) ONS w zastępstwie za Lilianna Ślawska (Państwowy Powiatowy Inspektor Sanitarny w Jeleniej Górze) PPIS
	Data podpisu	2025-08-11
	Rodzaj certyfikatu	Podpis kwalifikowany
	EZD RP 21.18.26	
Data wydruku	2025-08-11	
Autor wydruku	Anna Więckowska (Starszy asystent) ZNS	

3141

Powiatowa Stacja Sanitarno-Epidemiologiczna w Jele
niej Górze
ul. Jana Kasprowicza 17
58-500 JELENIA GÓRA

REPO PUH9535224689975 3141

Umowa nr:519732 Data nadania: 11.08.2025

PWiK Dolina Bobru Sp.zo.o.
Łasicka 17
59-700 BOLESŁAWIEC

Potwierdzenie integralności oraz pochodzenia dokumentu elektronicznego od podmiotu publicznego

Niniejszy dokument stanowi integralne odzwierciedlenie treści dokumentu przekazanego w wersji elektronicznej do Poczty Polskiej S.A. za pośrednictwem systemu teleinformatycznego zintegrowanego z systemem teleinformatycznym Poczty Polskiej S.A. zgodnie z art. 58 ust. 4 ustawy z dnia 18 listopada 2020 r. o doręczeniach elektronicznych (Dz. U. poz. 2320).

Integralność oraz pochodzenie dokumentu elektronicznego od podmiotu publicznego zostały zapewnione z wykorzystaniem środka identyfikacji elektronicznej.

Dokument elektroniczny został przekształcony na wersję papierową zgodnie z art. 46 ust. 1 ustawy z dnia 18 listopada 2020 r. o doręczeniach elektronicznych (Dz. U. poz.2320).

Adres Doręczeń Elektronicznych Nadawcy	AE:PL-54276-22812-FEDBS-25
Data i czas nadania	Data: 11.08.2025 Czas: 13:41:54
Liczba kartek	3 + 1 kartka adresowa zawierająca potwierdzenie integralności dokumentu
Autor wydruku	Poczta Polska S.A - Operator Wyznaczony, o którym mowa w art. 3 pkt 13 ustawy z dnia 23 listopada 2012 r. – Prawo pocztowe (Dz. U. z 2020 r. poz. 1041 i 2320)
Data i czas wydruku	Data: 11.08.2025 Czas: 15:53:41

Przedsiębiorstwo Wodociągów i Kanalizacji
Dolina Bobru sp. z o.o.
59-700 Bolesławiec, ul. Łasicka 17
Sekretariat Tel.: (75) 734 10 10, Fax.: (75) 640 19 11
www.pwik.dolinabobru.eu sekretariat@pwik.dolinabobru.eu

ISO 9001
ISO 14001
AC 082

Nazwa elementu projektu budowlanego	**INFORMACJA BIOZ**
Nazwa zamierzenia budowlanego	**Budowa sieci wodociągowej tranzytowej z Płoszczyny do Czernicy**
Adres obiektu budowlanego	**Płoszczyna i Czernica**
Kategoria obiektu budowlanego	**XXVI** – sieci (elektroenergetyczne, telekomunikacyjne, gazowe, ciepłownicze, wodociągowe, kanalizacyjne oraz rurociągi przesyłowe)
Jednostka ewidencyjna, nazwa i numer obrębu ewidencyjnego oraz numery działek ewidencyjnych, na których obiekt jest usytuowany	jednostka ew.: **020606_2** obręb: **0001 Czernica-1,** nr działek: **477** obręb: **0006 Płoszczyna-6** nr działek: **172/1, 206/3, 206/29, 206/27, 206/25, 206/23, 206/21, 206/19, 206/4**
Inwestor	**Przedsiębiorstwo Wodociągów i Kanalizacji Dolina Bobru Sp. z o.o.** ul. Łasicka 17 59-700 Bolesławiec

AUTORZY	UPRAWNIENIA	DATA	PODPIS
mgr inż. Janusz Wowczuk PROJEKTANT branża sanitarna	upr. bud. nr 242/99/DUW do projektowania bez ograniczeń w specjalności instalacyjnej	26.01.2026	
mgr inż. Grzegorz Kozłowski SPRAWDZAJĄCY branża sanitarna	upr. bud. nr 47/05/ZG do projektowania bez ograniczeń w specjalności instalacyjnej	26.01.2026	

Opracowana zgodnie z Rozporządzeniem Ministra Infrastruktury z dnia 23 czerwca 2003r. w sprawie informacji dotyczącej bezpieczeństwa i ochrony zdrowia oraz planu bezpieczeństwa i ochrony zdrowia (Dz. U. 2003 Nr 120, poz. 1126)

1. Zakres robót dla całego zamierzenia budowlanego oraz kolejność realizacji poszczególnych obiektów

Przedmiotem inwestycji jest przebudowa sieci wodociągowej z Płoszczyny do Czernicy.

Zakres robót przewidzianych do wykonania:

— sieć wodociągowa o średnicy Ø125 wraz z niezbędną infrastrukturą: zasuwy, komora pomiarowa.

Kolejność realizacji poszczególnych sieci i uzbrojenia

Kolejność wykonywania robót budowlanych:

1. roboty przygotowawcze i porządkowe
2. zabezpieczenie terenu budowy przed osobami nieupoważnionymi
3. geodezyjne wytyczenie elementów przedsięwzięcia
4. dostawa materiałów
5. wykonanie wykopów kontrolnych w miejscach skrzyżowania projektowanej infrastruktury z istniejącymi sieciami
6. zabezpieczenia skrzyżowań projektowanej infrastruktury z istniejącym uzbrojeniem podziemnym
7. zabezpieczenie przejść i przejazdów dla mieszkańców
8. roboty montażowe
9. odtworzenie nawierzchni: jezdni, chodników i trawników.
10. odbiory robót i przekazanie sieci do eksploatacji
11. uporządkowanie ternu budowy po wykonaniu wszystkich czynności (robót budowlanych) związanych z inwestycją
12. inwentaryzacja powykonawcza

Kolejność wykonywania poszczególnych odcinków sieci uzależniona jest od przyjętego harmonogramu robót przez Inwestora.

2. Wykaz istniejących obiektów budowlanych

Istniejące obiekty budowlane na przedmiotowym terenie to:

— zabudowa jednorodzinna;

- kable elektroenergetyczna ;
- kable telekomunikacyjne;
- sieć i przyłącza wodociągowe;
- przepusty drogowe;
- droga o nawierzchni z asfaltu;
- latarnie drogowe.

Nie wyklucza się istnienia w terenie innych nie wykazanych na mapie urządzeń, które nie były zgłoszone do inwentaryzacji lub o których brak jest informacji w instytucjach branżowych. Budowa będzie prowadzona w terenie zabudowanym.

3. Wskazanie elementów zagospodarowania działki lub terenu, które mogą stwarzać zagrożenie bezpieczeństwa i zdrowia ludzi

Elementami zagospodarowania działki lub terenu, które mogą stwarzać zagrożenie bezpieczeństw i zdrowia ludzi przy budowie sieci wodociągowej są:

- prace w wykopach,
- prace w pobliżu pasa drogowego przy równocześnie występującym ruchu drogowym – wypadki zdarzeni drogowe,
- roboty w pobliżu podziemnych przewodów linii elektroenergetycznych – możliwość porażenia.

4. Wskazanie dotyczące przewidywanych zagrożeń występujących podczas realizacji robót budowlanych, określające skalę i rodzaje zagrożeń oraz miejsce i czas ich wystąpienia

Realizacja inwestycji nie powinna rodzić sytuacji szczególnego zagrożenia dla bezpieczeństwa i zdrowia ludzi bezpośrednio uczestniczących w procesie budowy. Zagrożenia mogące wystąpić przy realizacji niniejszego zamierzenia należą raczej do typowych problemów wykonawczych.

Podczas realizacji robót zagrożenia mogą wystąpić podczas:

- wykonywania robót ziemnych – wykonywanie wykopów o głębokości większej niż 1,5m,
- pracy z urządzeniem dźwigowym - roboty rozładunkowe i montażowe,
- robót budowlanych wykonywanych w pobliżu kabli energetycznych.

Inne zagrożenia związane z:

- prowadzeniem robót po trasie przecinającej kierunki przemieszczania się pieszych,

— prowadzenie robót w sąsiedztwie osiedli mieszkaniowych – hałas pracującego sprzętu.

W czasie prac ziemnych istnieje możliwość przerwania kabli energetycznych, przewodów gazowych i innych. Aby zminimalizować te zagrożenia należy:

— wykonywać prace ziemne po uprzednim wytyczeniu geodezyjnym przy użyciu wykrywaczy kabli i rur,
— używać koparek do prac ziemnych po uprzednim ręcznym odkryciu kabli i innych przewodów uzbrojenia terenu,
— w czasie pracy koparki nikt nie może przebywać w zasięgu jej pracy, a w szczególności jej dotykać. W wypadku przerwania kabla pod napięciem osoba dotykająca koparki zostanie porażona prądem, a operator koparki nie może jej opuścić (bezpieczny jest tylko w kabinie),
— w wypadku przerwania gazociągu miejsce zabezpieczyć i powiadomić pogotowie gazowe.

Zagrożenie stwarza również prowadzenie prac szalunkowych i instalacyjnych na głębokości ~1,5m÷3,0m. Aby je wykluczyć, projektuje się szalowanie wykopów poziome wypraskami stalowymi, dobranymi odpowiednio do głębokości wykonywanego wykopu. Szalunki te należy opuszczać równo z każdej strony. Prace w wykopie można rozpocząć po zakończeniu pracy koparki. Prace na dużej głębokości muszą być zabezpieczone drabinkami dla pracowników. Praca tylko w kaskach.

Zagrożenia wynikają także z używanego sprzętu mechanicznego. Używane maszyny i urządzenia techniczne wykorzystywane w procesie technologicznym powinny posiadać odpowiednie certyfikaty lub świadectwa zgodności z przepisami oraz spełniać wymagania przepisów i norm higienicznych, w tym także wymagania dotyczące ograniczenia hałasu. Ponadto stosowany sprzęt powinien mieć wszystkie aktualnie wymagane dokumenty, potwierdzone przez Dozór Techniczny dopuszczające go do stosowania w budownictwie, a także powinien być utrzymywany w ciągłej sprawności technicznej, winien być należycie konserwowany a okresowe przeglądy, wykonywane systematycznie i zgodnie z przepisami, winny być potwierdzone odpowiednimi dokumentami. Należy przestrzegać przepisów BHP określonych przez producenta maszyn. Operatorzy i obsługa maszyn powinni posiadać stosowne przeszkolenia i uprawnienia.

Roboty ziemne należy wykonać w wykopie wąsko przestrzennym szalowanym, z zastosowaniem zabezpieczeń wskazanych w projekcie i planie BIOZ.

5. Wskazanie sposobu prowadzenia instruktażu pracowników przed przystąpieniem do realizacji robót szczególnie niebezpiecznych

W czasie prac budowlanych i instalacyjnych należy bezwzględnie przestrzegać obowiązujących przepisów p.poż. i BHP. Wszystkie prace należy wykonać zgodnie z obowiązującymi normami i z „Warunkami technicznymi wykonania i odbioru robót budowlano-montażowych".

Powinno się zapewnić i utrzymywać wszelkie urządzenia zabezpieczające, socjalne oraz sprzęt, odpowiednią odzież dla ochrony życia i zdrowia osób zatrudnionych na budowie oraz dla zapewnienia bezpieczeństwa publicznego. Każdy pracownik powinien znać przepisy i zasady BHP, brać udział w szkoleniu i instruktażu z tego zakresu oraz poddać się wymaganym egzaminom sprawdzającym. Pracownicy powinni posiadać aktualne badania lekarskie oraz wszelkie wymagane uprawnienia. Powinni też być wyposażeni w odpowiedni dla charakteru prac sprzęt, kaski ochronne i odzież ochronną. Zabezpieczenie ludzi przed zagrożeniami wymienionymi w punkcie 4 należy określić w „Planie bezpieczeństwa i ochrony zdrowia", który powinien być sporządzony przez Kierownika Budowy, zgodnie z Ustawą z dnia 7 lipca 1994 r. Prawo Budowlane (tekst ujednolicony - Dz. U. z 2023 r. poz. 682 z późn. zm.). Podstawą do wykonania planu BIOZ jest Rozporządzenie Ministra Infrastruktury z dnia 23 czerwca 2003 r. w sprawie informacji dotyczącej bezpieczeństwa i ochrony zdrowia oraz planu bezpieczeństwa i ochrony zdrowia (Dz.U.2003 nr 120 poz. 1126).

Uzyskanie stanu bezpieczeństwa na budowie powinno wynikać także z wymagań szczególnych poniższych przepisów:

- art. 15, art. 207 i art. 212 Kodeksu Pracy, regulujących sprawy związane z wykonywaniem robót w sposób bezpieczny;
- Rozporządzenie Ministra Pracy i Polityki Społecznej z dnia 26 września 1997r. w sprawie ogólnych przepisów bezpieczeństwa i higieny pracy (Dz. U. 2003 nr 169 poz. 1650 z późn. zm.);
- Rozporządzenie Ministra Infrastruktury z dnia 6 lutego 2003r. w sprawie bezpieczeństwa i higieny pracy podczas wykonywania robót budowlanych (Dz. U. 2003 nr 47 poz. 401).

Przed przystąpieniem do realizacji robót kierownik budowy udzieli zespołom pracowników własnych oraz podwykonawcom robót budowlanych szczegółowego instruktażu, obejmującego zaznajomienie z:

— zakresem robót budowlanych;
— technologiami realizacji robót budowlanych;
— harmonogramem robót z podaniem kolejności ich realizacji oraz czasu wymaganego do ich wykonania;
— przewidywanymi zagrożeniami przy wykonywaniu robót budowlanych, z podaniem ich rodzaju i skali, czasu i miejsca wystąpienia oraz sposobu wydzielenia i oznakowania miejsca prowadzenia robót;
— instrukcji bezpiecznego wykonywania robót budowlanych.

6. Wskazanie środków technicznych i organizacyjnych, zapobiegających niebezpieczeństwom wynikającym z wykonywania robót budowlanych w strefach szczególnego zagrożenia zdrowia lub w ich sąsiedztwie, w tym zapewniających bezpieczną i sprawną komunikację, umożliwiającą szybką ewakuację na wypadek pożaru, awarii i innych zagrożeń.

W celu uniknięcia skutków oraz minimalizacji zagrożeń zaleca się zastosowanie następujących środków ostrożności i zwrócenie uwagi na następujące aspekty bezpieczeństwa pracy:

— zachować właściwą kolejność robót;
— zachować właściwą kolejność robót wykonywanych przy danym obiekcie pod względem technologicznym, tzn. np. roboty instalacyjne sanitarne wykonywać po całkowitym zakończeniu robót konstrukcyjnych, a w przypadku innej kolejności unikać jednoczesnego wykonywania różnego rodzaju robót przy tym samym obiekcie w tym samym czasie;
— zachować bezpieczną organizację placu budowy w zakresie przestrzennego rozmieszczenia stanowisk pracy i maszyn budowlanych - zagospodarowanie terenu budowy lub robót oraz ich prowadzenie winno odbywać się zgodnie z obowiązującymi zasadami i przepisami BHP, planem BIOZ, przykładowo:
– urobek składować jak najdalej od wykopów, a bezwzględnie poza klinem odłamu gruntu jeżeli obudowa wykopu nie uwzględnia obciążenia naziomem,
– stanowiska pracy nie wymagające bezpośredniego usytuowania przy wykonywanych obiektach, sytuować jak najdalej od granicy frontu robót i zasięgu maszyn; to samo dotyczy innych obiektów i urządzeń pomocniczych, np. baraków,

- maszyny budowlane, a szczególnie mobilne - do transportu poziomego i pionowego oraz do robót ziemnych - przy pracy na danych obiektach ustawiać jak najdalej od obiektów już wykonanych, przy których są wykonywane inne rodzaje robót,
- pojazdy, sprzęt, materiały, ziemię z wykopów rozmieszczać w taki sposób, aby nie blokować dojazdów do stanowisk pracy;
- uwzględnić wymagania związane z organizacją i wykonywaniem robót, jakie wynikają z uzgodnień z:
    - zarządcą nieruchomości,
    - właścicielem lub użytkownikiem infrastruktury technicznej znajdującej się w obszarze prowadzonych robót;
- rozmieszczać pojazdy, sprzęt, materiały, ziemię z wykopów w taki sposób, aby nie blokować dojazdów do stanowisk pracy;
- zabezpieczać miejsca prowadzenia robót przy użyciu: tablic ostrzegawczych, barier, balustrad, ogrodzeń, tablic bezpieczeństwa, kładek dla pieszych;
- stosować zabezpieczenia głębokich wykopów i obiektów nie tylko wokół całego placu budowy, ale i bezpośrednie - lokalne przy szczególnie niebezpiecznych obiektach. Bezwzględnie należy otoczyć barierkami o przepisowych wymiarach studnie i komory, zarówno w trakcie ich budowy, jak i wykonywania w nich innych robót, dopóki nie zostaną przykryte pełnymi pokrywami;
- w podobny sposób zabezpieczyć wszelkie otwarte włazy do obiektów już wykonanych; w czasie wykonywania robót wewnątrz obiektów - przy włazie na zewnątrz powinna znajdować się odpowiednia liczba pracowników w stosunku do pracujących wewnątrz;
- zapewnić bezpieczną koordynację robót wykonywanych przez pracowników różnych specjalności, a szczególnie przez różnych podwykonawców. Osoba odpowiedzialna za stan BHP powinna zostać zapoznana z planem BIOZ i potwierdzić to pisemnie, a następnie przekazać odpowiednie zalecenia swoim pracownikom;
- zwrócić szczególną uwagę na bezpieczne wykonywanie czynności przez osoby przebywające na budowie krótkotrwale lub jednorazowo, które nie znają występujących zagrożeń, np. pracowników nadzoru budowlanego lub technicznego nad montażem konkretnych urządzeń. W takich przypadkach stosować albo zasady odnoszące się do podwykonawców robót, albo zapewnić przebywanie tych osób

na budowie pod opieką oddelegowanych pracowników budowy i przy zapewnieniu indywidualnych środków ochrony;

- na budowie powinna zostać wyznaczona osoba z ramienia wykonawcy koordynująca działania w zakresie bezpieczeństwa pracy i ochrony zdrowia na budowie, odpowiedzialna za przestrzeganie przepisów BHP i planu BIOZ;
- przy tymczasowym składowaniu materiałów lub wjeżdżaniu sprzętu na wykonane już elementy konstrukcyjne obiektów (jak stropy, pomosty, pokrywy itp.), należy bezwzględnie uwzględniać ich nośność;
- roboty montażowe wewnątrz obiektów należy wykonywać dopiero albo po usunięciu ciężkiego sprzętu spoza jego zasięgu w stosunku do tych obiektów (szczególnie do transportu pionowego i robót ziemnych), albo po przykryciu tych obiektów stropami i okrywami lub tymczasowymi odpowiednio wytrzymałymi przykrywami zabezpieczającymi; powyższe nie dotyczy sprzętu i czynności bezpośredniego podawania materiałów instalacyjnych do obiektów w celu ich zamontowania;
- stosowanie przez pracowników sprzętu ochronnego i środków ochrony indywidualnej dobranych do rodzaju przewidywanego zagrożenia podczas wykonywania robót, jeśli zagrożenia przy danych czynnościach nie da się całkowicie wyeliminować;
- zapewnienie łączności radiowej lub telefonicznej z wykorzystaniem telefonu komórkowego;
- zaopatrzenie koparek, dźwigów i samochodów ciężarowych mogących pracować w nie normatywnym zbliżeniu do linii kablowych napowietrznych w sygnalizatory napięcia;
- oprócz powyższych zaleceń szczególnych, specyficznych dla wykonywania robót, oczywiste jest stosowanie powszechnie obowiązujących przepisów BHP przy danych rodzajach robót i obchodzeniu się z urządzeniami i materiałami, podanych w przepisach prawnych i instrukcjach;
- pracownicy zatrudnieni na placu budowy, oprócz przeszkolenia BHP w zakresie wykonywanych przez nich prac, powinni ponadto zostać zaznajomieni z ogólnymi zagrożeniami występującymi na placu budowy, w szczególności omówionymi w niniejszym rozdziale, związanymi z innymi wykonywanymi jednocześnie robotami oraz stwarzanymi przez wykonane obiekty lub ich części; pracownicy

ci powinni potwierdzić pisemnie zaznajomienie się z w/w zagrożeniami i planem BIOZ na budowie.